II

(Незаконодателни актове)

АКТОВЕ, ПРИЕТИ ОТ ОРГАНИТЕ, СЪЗДАДЕНИ С МЕЖДУНАРОДНИ СПОРАЗУМЕНИЯ

Само оригиналните текстове на ИКЕ на ООН имат правна сила съгласно международното публично право. Статутът и датата на влизане в сила на настоящото правило следва да бъдат проверявани в последната версия на документа на ИКЕ на ООН за статута UN/ECE TRANS/WP.29/343, който е на разположение на следния адрес:

http://www.unece.org/trans/main/wp29/wp29wgs/wp29gen/wp29fdocstts.html

Правило № 16 на Икономическата комисия за Европа на Организацията на обединените нации (ИКЕ на ООН) - Единни предписания относно одобряването на:

I. Обезопасителни колани, системи за обезопасяване, системи за обезопасяване на деца и системи ISOFIX за обезопасяване на деца за пътници в моторни превозни средства

II. Превозни средства, оборудвани с обезопасителни колани, сигнализатори за непоставен обезопасителен колан, системи за обезопасяване, системи за обезопасяване на деца, системи ISOFIX и i-Size за обезопасяване на деца [2018/629]

Включващо всички текстове в сила до:

Допълнение 2 към серия от изменения 07 – Дата на влизане в сила: 19 юли 2018 г.

СЪДЪРЖАНИЕ

ПРАВИЛО

1. Обхват
2. Определения
3. Заявление за одобряване
4. Обозначения
5. Одобрение
6. Спецификации
7. Изпитвания
8. Изисквания относно монтирането в превозното средство
9. Съответствие на производството
10. Санкции при несъответствие на производството
11. Промяна и разширение на одобрение на тип превозно средство или тип обезопасителен колан или система за обезопасяване
12. Окончателно прекратяване на производството
13. Указания
14. Наименования и адреси на техническите служби, отговарящи за провеждане на изпитвания за одобряване на типа, и на органите по одобряване на типа
15. Преходни разпоредби

ПРИЛОЖЕНИЯ

1А Съобщение относно издаването, разширяването, отказа или отмяната на одобрение или окончателно прекратяване на производството на тип превозно средство по отношение на обезопасителен колан в съответствие с Правило № 16

1Б Съобщение относно издаването, разширяването, отказа или отмяната на одобрение или окончателно прекратяване на производството на тип обезопасителен колан или система за обезопасяване за възрастни пътници в моторни превозни средства, в съответствие с Правило № 16

2 Оформление на маркировките за одобрение

3 Схема на апаратура за изпитване на дълготрайност на механизъм за прибиране

4 Схема на апаратура за изпитване на блокировката на механизми за прибиране с аварийна блокировка

5 Схема на апаратура за изпитване за устойчивост на прах

6 Описание на количката, седалката, устройствата за закрепване и спирачното устройство

7 Описание на манекена

8 Описание на кривата на отрицателното или положителното ускорение на количка в зависимост от времето

9 Указания

10 Двойно изпитване на ключалка

11 Изпитване за изтриване и микроприплъзване

12 Изпитване за устойчивост на корозия

13 Последователност на изпитванията

14 Контрол на съответствието на производството

15 Процедура за определяне на точката „H“ и на действителния ъгъл на наклона на торса за места за сядане в моторни превозни средства

16 Монтиране на обезопасителни колани с посочване на типовете обезопасителни колани и типовете механизми за прибиране

17 Изисквания за монтирането на обезопасителни колани и системи за обезопасяване за възрастни пътници в моторни превозни средства на седалки, гледащи напред, и за монтиране на системи за обезопасяване за деца ISOFIX и i-size

18 Изпитвания на сигнализатора за непоставен обезопасителен колан

1. ОБХВАТ

Настоящият регламент се прилага по отношение на:

1.1. Превозни средства от категория M, N, O, L_2, L_4, L_5, L_6, L_7 и T [1] по отношение на монтирането на обезопасителни колани и системи за обезопасяване, които са предназначени за отделна употреба, т. е. като индивидуални устройства, от лица с телосложение на възрастен човек, заемащи седалки, гледащи напред, гледащи назад или гледащи настрани;

1.2. Обезопасителни колани и системи за обезопасяване, които са предназначени за отделна употреба, т. е. като индивидуални устройства, от лица с телосложение на възрастен човек, заемащи седалки, гледащи напред, гледащи назад или гледащи настрани, предназначени за монтиране в превозни средства от категории M, N, O, L_2, L_4, L_5, L_6, L_7 и T [1];

1.3. Превозни средства от категории M_1 и N_1 [1] по отношение на монтирането на системи за обезопасяване на деца, системи ISOFIX за обезопасяване на деца и системи i-Size за обезопасяване на деца;

1.4. Всички места за сядане в превозни средства от категории M и N, оборудвани с обезопасителен колан, по отношение на сигнализатор за непоставен обезопасителен колан.

[1] Съгласно определеното в Консолидираната резолюция за конструкцията на превозни средства (R.E.3), документ ECE/TRANS/WP.29/78/Rev.3, para. 2 - www.unece.org/trans/main/wp29/wp29wgs/wp29gen/wp29resolutions.html

1.5. По искане на производителя правилото се прилага и по отношение на системи за обезопасяване на деца и системи ISOFIX за обезопасяване на деца, предназначени за монтиране в превозни средства от категории M_2 и M_3 ([1]).

1.6. По искане на производителя правилото се прилага и по отношение на обезопасителни колани, предназначени за монтиране на седалки, гледащи настрани в превозни средства от категория M_3 (клас II, III и B ([1])).

1.7. По искане на производителя правилото се прилага и по отношение на монтирането на системи i-Size за обезопасяване на деца, в случай че от производителя са определени места за сядане със система i-Size.

2. ОПРЕДЕЛЕНИЯ

2.1. Обезопасителен колан (колан за седалка, колан)

Комплект от ленти с осигурителна ключалка, устройства за регулиране и присъединителни приспособления, които могат да се закрепват към моторно превозно средство и са предназначени да намалят риска от нараняване на ползвателя на колана чрез ограничаване подвижността на тялото му в случай на сблъсък или внезапно намаляване на скоростта на превозното средство. Такъв комплект обикновено се определя като „комплект колан“ — термин, обхващащ също всяко устройство за поглъщане на енергия или за прибиране на колан.

Допуска се изпитване и одобряване на описания комплект като комплект обезопасителен колан или като система за обезопасяване.

2.1.1. Надбедрен колан

Колан с две точки, който минава през предната област на таза на ползвателя.

2.1.2. Диагонален колан

Колан, който минава диагонално отпред на гръдния кош, от бедрото до противоположното рамо.

2.1.3. Колан с три точки

Колан, който е комбинация от надбедрена лента и диагонална лента.

2.1.4. Колан от тип S

Вид колан, различен от колан с три точки или надбедрен колан.

2.1.5. Колан с цялостно обхващане

Колан от тип S, включващ надбедрен колан и раменни ленти; коланът с цялостно обхващане може да се доставя с допълнителна група ленти за чатала.

2.2. Тип колан

Обезопасителни колани от различни „типове“ са обезопасителни колани, които се различават съществено; по-конкретно разликите могат да се отнасят до:

2.2.1. твърдите части (ключалка, присъединителни приспособления, механизъм за прибиране и др.);

2.2.2. материала, тъканта, размерите и цвета на лентите; или

2.2.3. геометрията на комплекта колани.

2.3. Лента

Гъвкав компонент, предназначен да задържа тялото и да предава усилието към устройствата за закрепване на колана.

2.4. Ключалка

Бързо освобождаващо се приспособление, което позволява ползвателят да бъде задържан от колана. Ключалката може да включва устройство за регулиране на колана, с изключение на ключалка за колан с цялостно обхващане.

([1]) Съгласно определеното в Консолидираната резолюция за конструкцията на превозни средства (R.E.3), документ ECE/TRANS/WP.29/78/Rev.3, para. 2 - www.unece.org/trans/main/wp29/wp29wgs/wp29gen/wp29resolutions.html

2.5. Устройство за регулиране на колан

Устройство, което позволява коланът да се регулира според изискванията на индивидуалния ползвател и спрямо положението на седалката. Устройството за регулиране може да бъде част от ключалката, механизма за прибиране или друга част от обезопасителния колан.

2.6. Устройство за предварително обтягане

Допълнително или интегрирано устройство, което обтяга лентите на обезопасителния колан с цел намаляване хлабината на колана по време на сблъсък.

2.7. „Базова зона“ е пространството между две вертикални надлъжни равнини, разположени на 400 mm една от друга и симетрични спрямо точка H, което пространство е ограничено чрез въртене от вертикалата към хоризонталата на апарата, наподобяващ глава, описан в приложение 1 към Правило № 21. Апаратът се позиционира съгласно цитираното приложение към Правило № 21 и се установява на максимална дължина 840 mm.

2.8. „Комплект въздушна възглавница“ е устройство, монтирано, за да допълни обезопасителните колани и системите за обезопасяване, монтирани в моторни превозни средства, т.е. система, която в случай на силен удар на превозното средство автоматично раздува гъвкав елемент, предназначен да ограничи, посредством нагнетяване на газа, който съдържа в себе си, силата на съприкосновение на една или повече части от тялото на пътник във вътрешността на отделението за пътници на превозното средство. Всяка монтирана такава гореописана конструкция не се счита за твърда част.

2.9. „Въздушна възглавница за пътник“ означава комплект въздушна възглавница, предназначена за предпазване на пътника (пътниците) на седалките, различни от тази за водача, в случай на челен удар;

2.10. „Устройство за обезопасяване на деца“ е обезопасително устройство, отговарящо на определението в Правило № 44 или Правило № 129.

2.11. „Гледащ назад“ означава обърнат в посока, обратна на нормалната посока на движение на превозното средство.

2.12. Присъединителни приспособления

Части от комплект колан, включително необходимите закрепващи компоненти, които позволяват да бъде присъединен към устройствата за закрепване на колана.

2.13. Поглъщател на енергия

Устройство, предназначено да разсее енергия самостоятелно или съвместно с лентата и образуващо част от комплекта колан.

2.14. Механизъм за прибиране

Устройство, побиращо част или цялата лента на обезопасителния колан.

2.14.1. Механизъм за прибиране без блокировка (тип 1)

Механизъм за прибиране, от който лентата се изтегля до цялата ѝ дължина от малка външна сила и който не осигурява регулиране на дължината на изтеглената лента.

2.14.2. Механизъм за прибиране с ръчно разблокиране (тип 2)

Механизъм за прибиране, който изисква ръчно задействане от потребителя за разблокирането си, за да се получи желаното изтегляне на лентата, и което се блокира автоматично, когато спре посоченото действие.

2.14.3. Механизъм за прибиране с автоматична блокировка (тип 3)

Блокиращо устройство, което позволява изтеглянето на лентата с желаната дължина и което, когато ключалката е съединена, автоматично регулира лентата по ползвателя. По-нататъшно изтегляне на лентата не е възможно без целенасочено действие от страна на ползвателя.

2.14.4. Механизъм за прибиране с аварийна блокировка (тип 4)

Механизъм за прибиране, който при нормални условия на управление не ограничава свободата на движение на ползвателя на обезопасителен колан. Механизмът е снабден с регулиращи елементи за дължина, които регулират автоматично лентата според ползвателя, и блокировка, задействана при извънредна ситуация от:

2.14.4.1. Отрицателно ускорение на превозното средство (възприемане на един сигнал),

2.14.4.2. Комбинация от отрицателното ускорение на превозното средство, движението на лентата или други автоматични устройства (възприемане на повече от един сигнал).

2.14.5. Механизъм за прибиране с аварийна блокировка с висок праг на реагиране (тип 4N)

Механизъм за прибиране от типа, определен в точка 2.14.4, но притежаващ специални качества по отношение на използване в превозни средства от категории M_2, M_3, N_1, N_2 и N_3 ([1]).

2.14.6. Устройство за регулиране на височината на колана

Устройство, позволяващо да бъде регулирано местоположението по височина на горната водеща скоба (пряко свързана към конструкцията на превозното средство или твърдата конструкция на седалката) на колана съобразно изискванията на отделния ползвател и местоположението на седалката. Такова устройство може да се смята за част от колана или част от закрепващите елементи на колана.

2.14.7. Гъвкаво устройство за регулиране на височината на колана съобразно рамото

Устройство за регулиране съобразно височината на рамото на отделния ползвател, при което регулиращата част не е пряко прикрепена към конструкцията на превозното средство (напр. колона) или към конструкцията на седалката (напр. твърдата конструкция на седалката), а регулирането на раменната част:

а) се осъществява посредством преместване по гъвкава конструкция; и

б) не пречи на насочването на надбедрения колан

2.15. Устройства за закрепване за колан

Части от конструкцията на превозното средство или конструкцията на седалка, или други части от превозното средство, към които се закрепват комплектите обезопасителни колани.

2.16. Тип превозно средство по отношение на обезопасителни колани и системи за обезопасяване

Категория моторни превозни средства, които не се различават съществено по отношение на размери, контури и съставни материали на компонентите от конструкцията на превозното средство или конструкцията на седалките или други части от превозното средство, към които се закрепват обезопасителни колани и системи за обезопасяване.

2.17. Система за обезопасяване

Система за конкретен тип превозно средство или тип, дефиниран от производителя на превозното средство и одобрен от техническата служба, състояща се от седалка и обезопасителен колан, закрепен към конструкцията на превозното средство чрез подходящи средства, и включваща допълнително всички елементи, предназначени да намалят риска от нараняване на ползвателя в случай на рязко намаляване на скоростта на превозното средство посредством ограничаване подвижността на тялото на ползвателя на колана.

2.18. Седалка

Устройство, което може да бъде част или не от конструкцията на превозното средство, комплектувано с всички принадлежности и предназначено за сядане на един възрастен човек. Понятието включва както индивидуалната седалка, така и частта от седалка, тип пейка, предвидена за сядане на един възрастен човек.

2.18.1. „Предна седалка за пътник“ означава всяка седалка, чиято „най-предна точка H“ се намира пред или във вертикалната напречна равнина, минаваща през точката R на водача.

([1]) Съгласно определеното в Консолидираната резолюция за конструкцията на превозни средства (R.E.3), документ ECE/TRANS/WP.29/78/Rev.3, para. 2 — www.unece.org/trans/main/wp29/wp29wgs/wp29gen/wp29resolutions.html

2.18.2. „Седалка, гледаща напред“ означава седалка, която може да се използва, когато превозното средство е в движение, и която е обърната към предната част на превозното средство по начин, при който вертикалната равнина на симетрия на седалката образува ъгъл по-малък от + 10° или – 10° с вертикалната равнина на симетрия на превозното средство.

2.18.3. „Седалка, гледаща назад“ означава седалка, която може да се използва, когато превозното средство е в движение, и която е обърната към задната част на превозното средство по начин, при който вертикалната равнина на симетрия на седалката образува ъгъл по-малък от + 10° или – 10° с вертикалната равнина на симетрия на превозното средство.

2.18.4. „Седалка, гледаща настрани“ означава седалка, която може да се използва, когато превозното средство е в движение, и която е обърната настрани спрямо превозното средство по начин, при който вертикалната равнина на симетрия на седалката образува ъгъл 90° (± 10°) с вертикалната равнина на симетрия на превозното средство.

2.19. Група седалки

Седалка тип пейка или отделни седалки, разположени една до друга (монтирани по такъв начин, че предното устройство за закрепване на една от седалките е на една линия с предната част на задните устройства за закрепване на другите седалки или между устройствата за закрепване на другите седалки) и които са предназначени за сядане на един или повече възрастни пътници.

2.20. Седалка пейка

Конструкция, комплектувана с принадлежности, предназначена за сядане на повече от един възрастен пътник.

2.21. Система за регулиране на седалката

Цялостното устройство, чрез което седалката или части от нея могат да се регулират в положения, подходящи за телосложението на седящия в седалката; такава система позволява по-конкретно:

2.21.1. Преместване в надлъжно направление;

2.21.2. Преместване във вертикално направление;

2.21.3. Ъглово преместване.

2.22. Устройство за закрепване на седалка

Система, чрез която комплектът седалка се закрепва към конструкцията на превозното средство, включително частите на конструкцията на превозното средство, на които въздейства.

2.23. Тип седалка

Категория седалки, които не се различават по отношение на следните съществени характеристики:

2.23.1. Формата, размерите и материалите на конструкцията на седалката;

2.23.2. Типовете и размерите на регулиращата система и всички системи за регулиране, както и всички системи за блокировка;

2.23.3. Типа и размерите на закрепващите елементи на обезопасителните колани за седалката, на закрепващите елементи на седалката и на частите от конструкцията на превозното средство, на които въздейства.

2.24. Система за преместване на седалката

Устройство, позволяващо надлъжно преместване или завъртане на седалката или една от нейните части без фиксирана междинна позиция (с цел осигуряване на лесен достъп на пътниците).

2.25. Застопоряваща система на седалката

Устройство, което позволява седалката и нейните елементи да останат непроменени във всяко положение на използване.

2.26. Вграден бутон за освобождаване на ключалка

Бутон за освобождаване на ключалка, разположен така, че не е възможно ключалката да се освободи при използване на сфера с диаметър 40 mm.

2.27. Невграден бутон за освобождаване на ключалка

Бутон за освобождаване на ключалка, разположен така, че е възможно ключалката да се освободи при използване на сфера с диаметър 40 mm.

2.28. Устройство за намаляване на обтягането

Устройство, което е вградено в механизма за прибиране и автоматично намалява обтягането на лентата при поставяне на обезопасителния колан. При освобождаване на колана това устройство се изключва автоматично.

2.29. *ISOFIX* е система за закрепване на системи за обезопасяване на деца към конструкцията на превозното средство, която включва две твърди устройства за закрепване върху конструкцията на превозното средство, две съответстващи им твърди присъединителни приспособления върху системата за обезопасяване на деца и устройство за ограничаване завъртането спрямо напречната ос на системата за обезопасяване на деца.

2.30. „Система ISOFIX за обезопасяване на деца“ е система за обезопасяване на деца, отговаряща на изискванията на Правило № 44 или Правило № 129, която е предназначена за прикрепване към система от устройства за закрепване ISOFIX, отговаряща на изискванията на Правило № 14 или Правило № 145.

2.31. „Позиция ISOFIX“ е система, която позволява монтиране на:

а) универсална гледаща напред система ISOFIX за обезопасяване на деца, отговаряща на определението в Правило № 44;

б) или полууниверсална гледаща напред система ISOFIX за обезопасяване на деца, отговаряща на определението в Правило № 44;

в) или полууниверсална гледаща назад система ISOFIX за обезопасяване на деца, отговаряща на определението в Правило № 44;

г) или полууниверсална гледаща настрани система ISOFIX за обезопасяване на деца, отговаряща на определението в Правило № 44;

д) или система ISOFIX за обезопасяване на деца, предназначена за специфични превозни средства, съгласно определението в Правило № 44;

е) или система i-Size за обезопасяване на деца, отговаряща на определението в Правило № 129;

ж) или система ISOFIX за обезопасяване на деца, предназначена за специфични превозни средства, отговаряща на определението в Правило № 129.

2.32. „Система за закрепване ISOFIX“ означава система, включваща две долни устройства за закрепване ISOFIX, отговарящи на изискванията на Правило № 14 или Правило № 145, която заедно с устройството против завъртане е предназначена за закрепване на система ISOFIX за обезопасяване на деца.

2.33. „Долно устройство за закрепване ISOFIX“ е хоризонтална твърда щанга с кръгло сечение и с диаметър 6 mm, монтирана към конструкцията на превозното средство или на седалката, върху която може да се постави и закрепи система ISOFIX за обезопасяване на деца с помощта на приспособления за закрепване ISOFIX;

2.34. „Устройство против завъртане“:

а) устройството против завъртане, предназначено за ползване с универсална система ISOFIX за обезопасяване на деца, се състои от горна лента ISOFIX;

б) устройството против завъртане, предназначено за ползване с полууниверсална система ISOFIX за обезопасяване на деца, се състои от горна лента, арматурното табло на превозното средство, или от опорен крак, чието предназначение е да ограничи завъртането на системата за обезопасяване в случай на челен удар;

в) устройството против завъртане, предназначено за ползване със система i-Size за обезопасяване на деца, се състои от горна лента или от опорен крак, чието предназначение е да ограничи завъртането на системата за обезопасяване в случай на челен удар;

г) по отношение на универсалните и полууниверсалните системи ISOFIX и i-Size за обезопасяване на деца самата седалка на превозното средство не се счита за устройство против завъртане.

2.35. „Горно лентово устройство за закрепване ISOFIX“ е приспособление, изпълняващо изискванията на Правило № 14 или Правило № 145 — например щанга, монтирано в определена зона и предназначено да приема съединител за горна лента ISOFIX и да предава силите на задържане от лентата към конструкцията на превозното средство.

2.36. „Водещо устройство“ е устройство, което помага при инсталирането на системата ISOFIX за обезопасяване на деца, като способства за точното напасване на приставките за закрепване ISOFIX на системата ISOFIX за обезопасяване на деца към долните устройства за закрепване ISOFIX с цел улесняване на закрепването.

2.37. „Маркировка ISOFIX“ е обозначение, което информира желаещия да инсталира система ISOFIX за обезопасяване на деца за позициите на ISOFIX в превозното средство и позицията на всяка съответстваща система за закрепване ISOFIX.

2.38. „Приспособление за обезопасяване на дете“ е приспособление съобразно една от седемте системи ISOFIX, дефинирани в точка 4 от приложение 17 — допълнение 2 към настоящото правило, и по-специално такова, чиито размери са дадени на фигури 1—8 от упоменатата точка 4. Тези приспособления за обезопасяване на деца се използват, съгласно настоящото правило, за да се провери кои категории за обвивки на размери на системите ISOFIX за обезопасяване на деца, споменати в Правило № 44 или Правило № 129, могат да се монтират на позициите ISOFIX в превозното средство. Освен това едно от приспособленията за обезопасяване на деца, т. нар. ISO/F2, което е показано на фигура 2 от упоменатата точка 4, е използвано в Правило № 14 или Правило № 145 за проверка на местоположението и достъпността на системите за закрепване ISOFIX.

Или приспособление съобразно една от двете системи „повдигаща детска седалка“ дефинирани в приложение 17 — допълнение 5 към настоящото правило, и по-специално такова, чиито размери са дадени на фигури 2 и 3 от приложение 17, допълнение 5. Тези приспособления се използват, съгласно настоящото правило, за да се провери кои категории за максимални размери на повдигащи детски седалки, споменати в Правило № 44 или Правило № 129, могат да се монтират на местата за сядане в превозното средство, ако има такива.

2.39. „Пространство за оценка за монтирането на опорен крак за i-Size“ означава пространство, което гарантира съвместимостта на размерите и геометрията между опорния крак на система i-Size за обезопасяване на деца и на място за сядане в превозно средство, съвместимо с i-Size.

2.40. „място за сядане i-Size“е място за сядане, ако такова е било дефинирано от производителя на превозното средство, което е проектирано да поеме система за обезопасяване на дете i-Size, определена в Правило № 129, което отговаря на изискванията, определени в настоящото правило.

2.41. „Сигнализатор за непоставен обезопасителен колан“ е система, която служи да предупреждава водача, когато някой от пътниците не използва обезопасителния колан. Системата открива непоставен обезопасителен колан и подава към водача сигнал за предупреждение на две нива: предупреждение от първо ниво и предупреждение от второ ниво.

2.42. „Визуално предупреждение“ е предупреждение посредством визуален сигнал (светване, мигане или визуално изобразяване на символ или съобщение).

2.43. „Звуково предупреждение“ е предупреждение посредством звуков сигнал.

2.44. „Предупреждение от първо ниво“ е визуално предупреждение, подавано когато ключът за запалване или главният ключ на превозното средство е задействан и обезопасителният колан на някой от пътниците не е поставен. Като избираем вариант може да бъде добавено звуково предупреждение.

2.45. „Предупреждение от второ ниво“ е визуално и звуково предупреждение, задействано когато превозното средство се управлява в съответствие с точки 8.4.2.4.1.1—8.4.2.4.1.3, ако някой от пътниците на преден ред е с непоставен обезопасителен колан и някой от пътниците на заден ред е с непоставен обезопасителен колан или го сваля.

2.46. „Обезопасителният колан не е поставен“ означава, по избор на производителя, че ключалката на обезопасителния колан на някой от пътниците не е заключена или че дължината на изтеглената лента е по-малка от дължината на лентата, която е необходима за заключване на незаета седалка на най-задното място за сядане.

2.47. „Нормална експлоатация на превозното средство“ означава, че превозното средство се движи напред със скорост, която е по-голяма от 10 km/h.

3. ЗАЯВЛЕНИЕ ЗА ОДОБРЯВАНЕ

3.1. Тип превозно средство

3.1.1. Заявлението за одобряване на типа на превозно средство по отношение на монтирането на обезопасителните колани и системите за обезопасяване се подава от производителя на превозното средство или от надлежно упълномощен негов представител.

3.1.2. То се придружава от посочените по-долу документи в три екземпляра със следните данни:

3.1.2.1. Технически чертежи на общата конструкция на превозното средство в подходящ мащаб, на които е указано положението на обезопасителните колани, както и подробни технически чертежи на обезопасителните колани и на точките, към които те са закрепени;

3.1.2.2. Спецификация на използваните материали, които могат да окажат въздействие върху якостта на обезопасителните колани;

3.1.2.3. Техническо описание на обезопасителните колани;

3.1.2.4. В случай на обезопасителни колани, закрепени към конструкцията на седалката;

3.1.2.5. Подробно описание на типа превозно средство по отношение на конструкцията на седалките, устройствата за закрепване на седалките и техните системи за регулиране и застопоряване;

3.1.2.6. Изработени в подходящ мащаб достатъчно подробни чертежи на седалките, на тяхното закрепване към превозното средство и на техните системи за регулиране и застопоряване;

3.1.3. Производителят по свой избор предоставя на техническата служба, провеждаща изпитванията за одобряване, превозно средство, което е представително за типа превозни средства, за който се иска одобрение, или частите от превозното средство, които се считат за съществени за изпитването на обезопасителните колани.

3.2. Тип на обезопасителния колан

3.2.1. Заявлението за одобрение на типа обезопасителни колани се подава от притежателя на търговската марка или от надлежно упълномощен негов представител. По отношение на системите за обезопасяване, заявлението за одобрение на типа на системата за обезопасяване се подава от притежателя на търговската марка или от негов представител, или от производителя на превозното средство, в което ще бъде монтирана системата, или от негов представител.

3.2.2. Заявлението се придружава от следното:

3.2.2.1. Техническо описание на типа обезопасителни колани, съдържащо информация за използваните ленти и твърди части, и придружено от чертежи на елементите на обезопасителния колан; на чертежите се посочват предвидените местоположения за поставяне на номера на одобрението и допълнителния символ (символи) спрямо окръжността на маркировката за одобрение. В описанието се посочва цветът на представения за одобряване модел, както и типът или типовете на превозните средства, за монтиране в които е предназначен обезопасителният колан. По отношение на механизмите за прибиране се предоставят инструкциите за монтиране на датчика; а за устройства или системи за предварително обтягане се предоставя пълно техническо описание на конструкцията и функциите, вкл. на отчитащото устройство, ако има такова, съдържащо информация за начина на задействане и евентуално приложимия метод за предотвратяване на случайно задействане. По отношение на системите за обезопасяване описанието трябва да съдържа: технически чертежи на конструкцията на превозното средство, конструкцията на седалката, регулиращата система и присъединителните приспособления, изработени в подходящ мащаб и показващи достатъчно подробно местоположението на устройствата за закрепване на седалката и на обезопасителните колани, както и укрепващите елементи; спецификация на използваните материали, които могат да окажат въздействие върху якостта на устройствата за закрепване на седалката и устройствата за закрепване на обезопасителните колани; и техническо описание на устройствата за закрепване на седалките и устройствата за закрепване на обезопасителните колани. Ако е предвидено коланът да се закрепва към конструкцията на превозното средство посредством устройство за регулиране на колана по височина, техническото описание трябва да пояснява дали това устройство се счита за част от колана;

3.2.2.2. Шест образеца от съответния тип обезопасителен колан, един от които за справки;

3.2.2.3. Образец с дължина десет метра от всеки тип лента, използвана в производството на типа колан;

3.2.2.4. Техническата служба, извършваща изпитванията за одобряване на типа, може да изисква още образци.

3.2.3. За система за обезопасяване се предоставят два образеца, които могат да включват два от образците обезопасителни колани, изисквани съгласно точки 3.2.2.2 и 3.2.2.3 по-горе, и по преценка на производителя или превозно средство, представително за типа превозни средства, за който се иска одобрение, или частта или частите от превозното средство, които техническата служба счита за съществени за изпитването за одобряване на системата за обезопасяване.

4. ОБОЗНАЧЕНИЯ

Образците от типа обезопасителни колани или система за обезопасяване, представени за одобряване съгласно разпоредбите на точки 3.2.2.2, 3.2.2.3 и 3.2.2.4 по-горе, следва да бъдат обозначени с четлива и незаличима маркировка, съдържаща наименованието, инициалите или търговското наименование или марка на производителя.

5. ОДОБРЕНИЕ

5.1. Към сертификата за одобрение на типа се прилага сертификат, съответстващ на образеца, определен в точки 5.1.1. или 5.1.2 по-долу:

5.1.1. Приложение 1А за заявленията по точка 3.1;

5.1.2. Приложение 1Б за заявленията по точка 3.2;

5.2. Тип превозно средство

5.2.1. Ако превозното средство, заявено за одобряване по реда на настоящото правило, отговаря на изискванията по точка 8 по-долу и приложения 15 и 16 към настоящото правило, се издава одобрение за съответния тип превозно средство.

5.2.2. За всеки одобрен тип се определя номер на одобрението. Първите му две цифри (понастоящем 07, което съответства на серия 07 от изменения) показват номера на серията от изменения, включващи последните съществени технически изменения, внесени в правилото към момента на издаване на одобрението. Дадена страна по Спогодбата не може да определя един и същ номер за друг тип превозно средство, както е определено в точка 2.16 по-горе.

5.2.3. Страните по Спогодбата от 1958 г., прилагащи настоящото правило, биват уведомявани за всяко одобрение или разширение, отказ или отмяна на одобрение, или окончателно прекратяване на производството на тип превозно средство съгласно настоящото правило посредством формуляр по образеца от приложение 1А към настоящото правило.

5.2.4. На всяко превозно средство, което съответства на одобрен по настоящото правило тип превозно средство, на видно и леснодостъпно място, определено във формуляра за одобряване, се нанася международна маркировка за одобрение, състояща се от:

5.2.4.1. Оградена с окръжност буква „E“, следвана от отличителния номер на държавата, издала одобрението ([1]).

5.2.4.2. Номера на настоящото правило, последван от буквата „R“, тире и номера на одобрението отдясно на окръжността, описана в точка 5.2.4.1 по-горе.

5.2.5. Ако превозното средство съответства на тип превозно средство, одобрен съгласно едно или повече правила, приложени към Спогодбата, в държавата, издала одобрението съгласно настоящото правило, символът, описан в точка 5.2.4.1, няма нужда да се повтаря; в такъв случай номерата на правилото и одобрението, както и допълнителните символи на всички правила, съгласно които одобрението е било издадено в държавата, издала одобрение съгласно настоящото правило, трябва да се поставят във вертикални колони отдясно на символа, описан в точка 5.2.4.1 по-горе.

5.2.6. Маркировката за одобрението трябва да бъде ясна, четлива и незаличима.

5.2.7. Маркировката за одобрението се поставя в близост до табелата с данни за превозното средство, поставена от производителя, или върху нея.

([1]) Отличителните номера на страните по Спогодбата от 1958 г. са дадени в приложение 3 към Консолидираната резолюция за конструкцията на превозните средства (R.E.3), документ ECE/TRANS/WP.29/78/Rev. 3, приложение 3 - www.unece.org/trans/main/wp29/wp29wgs/wp29gen/wp29resolutions.html

5.3. Тип на обезопасителния колан

5.3.1. Ако образците на тип обезопасителен колан, представени по реда на точка 3.2 по-горе, отговарят на изискванията по точки 4, 5.3 и 6 от настоящото правило, се издава съответно одобрение.

5.3.2. За всеки одобрен тип се определя номер на одобрението. Първите му две цифри (понастоящем 06, което съответства на серия 06 от изменения) показват номера на серията от изменения, включващи последните съществени технически изменения, внесени в правилото към момента на издаване на одобрението. Една и съща страна по Спогодбата не може да присвоява един и същи номер на различни типове обезопасителни колани или системи за обезопасяване.

5.3.3. Известието за издаване на одобрение, разширение, отказ или за отмяна на одобрение за тип обезопасителен колан или система за обезопасяване в съответствие с настоящото правило трябва да се съобщи на страните по Спогодбата от 1958 г., прилагащи настоящото правило, чрез формуляр, съответстващ на образеца от приложение 1Б към настоящото правило.

5.3.4. В допълнение към обозначенията, предписани в точка 4 по-горе, на подходящо място върху всеки обезопасителен колан, отговарящ на тип, одобрен по реда на настоящото правило, се обозначават следните данни:

5.3.4.1. Международна маркировка за одобрение, състояща се от:

5.3.4.1.1. Оградена с окръжност буква „E“, следвана от отличителния номер на държавата, издала одобрението ([1]).

5.3.4.1.2. Номер на одобрението;

5.3.4.2. Следния допълнителен символ (или символи):

5.3.4.2.1. Буквата „A“ в случай на триточков колан, буквата „B“ в случай на надбедрен колан и буквата „S“ в случай на специален тип колан.

5.3.4.2.2. Към символите, посочени по-горе в точка 5.3.4.2.1, се добавят следните допълнителни маркировки:

5.3.4.2.2.1. Буквата „e“ в случай на колан, снабден с устройства за поглъщане на енергията;

5.3.4.2.2.2. Буквата „r“ в случай на обезопасителен колан, снабден с механизъм за прибиране, последвана от символ (1, 2, 3, 4 или 4N) за използвания тип механизъм за прибиране в съответствие с точка 2.14 от настоящото правило, и буквата „m“, ако използваният механизъм за прибиране е механизъм за прибиране с аварийна блокировка с възприемане на повече от един сигнал;

5.3.4.2.2.3. Буквата „p“ в случай на обезопасителен колан с устройство за предварително обтягане;

5.3.4.2.2.4. Буквата „t“ в случай на обезопасителен колан с механизъм за прибиране, снабден с устройство за ограничаване на обтягането;

5.3.4.2.2.5. Колани, снабдени с механизъм за прибиране тип 4N, се маркират със символ, състоящ се от правоъгълник със зачеркнато превозно средство от категория M_1, показващ, че използването на този тип механизъм за прибиране е забранено в превозни средства от тази категория.

5.3.4.2.2.6. Ако обезопасителният колан е одобрен съгласно разпоредбите на точки 6.4.1.3.3 и 6.4.1.3.4 от настоящото правило, той се обозначава с думата „AIRBAG“, поставена в правоъгълник.

5.3.4.2.3. Символът, описан в точка 5.3.4.2.1. по-горе, се предхожда от буквата „Z“, когато обезопасителният колан е част от система за обезопасяване.

5.3.5. В приложение 2, точка 2 от настоящото правило са дадени примери за оформление на маркировките за одобрението.

5.3.6. Посочените в точка 5.3.4 данни трябва да бъдат ясно четливи и незаличими и се поставят трайно или с помощта на етикет, или чрез директно маркиране. Етикетът или маркировката трябва да бъдат устойчиви на износване.

5.3.7. Етикетите, посочени по-горе в точка 5.3.6, се издават от органа, издал одобрението, или от производителя, ако е упълномощен за това от въпросния орган.

([1]) Вж. бележката под линия към точка 5.2.4.1 от настоящото правило.

6. СПЕЦИФИКАЦИИ

6.1. Общи спецификации

6.1.1. Всеки образец, представен в съответствие с разпоредбите на точки 3.2.2.2, 3.2.2.3 и 3.2.2.4 по-горе, трябва да отговаря на спецификациите, определени в точка 6 от настоящото правило.

6.1.2. Обезопасителните колани и системите за обезопасяване се проектират и конструират така, че когато са монтирани вярно и се използват правилно от седящия, задоволителното им функциониране да бъде осигурено и те да намаляват рисковете от нараняване на тялото в случай на злополука.

6.1.3. Лентите на обезопасителния колан трябва да са проектирани така, че да не е възможно да заемат опасно положение.

6.1.4. Използването на материали с характеристиките на полиамид 6 по отношение на задържане на вода е забранено при всички механични части, за които това явление може да има неблагоприятно въздействие върху тяхното функциониране.

6.2. Твърди части

6.2.1. Общи положения

6.2.1.1. Твърдите части на обезопасителните колани като ключалки, устройства за регулиране, присъединителни приспособления и други подобни не трябва да имат остри ръбове, които да причинят износване или скъсване на лентите от протриване.

6.2.1.2. Всички части на комплекта колан, които могат да бъдат засегнати от корозия, трябва да бъдат подходящо защитени. След подлагане на изпитването за устойчивост на корозия, посочено в точка 7.2 по-долу, квалифициран експерт трябва да не може да види с невъоръжено око признаци за влошаване на състоянието, способно да попречи за правилното функциониране на устройството, както и каквато и да е значима корозия.

6.2.1.3. Твърдите части, предназначени да поглъщат енергията, да бъдат подлагани на натоварване или да предават натоварване, не трябва да бъдат крехки.

6.2.1.4. Твърдите елементи и части на обезопасителния колан, изработени от пластмаса, се разполагат и монтират така, че когато моторното превозно средство е в нормална експлоатация, да не могат да бъдат захванати под плъзгаща се седалка или във врата на превозното средство. Ако някой от тези елементи не отговаря на тези изисквания, той се подлага на изпитване на удар при ниска температура съгласно точка 7.5.4 по-долу. Ако след изпитването се получат видими пукнатини в пластмасовия капак или фиксатор на твърдия елемент, цялата част от пластмаса се отстранява и се проверява дали останалият комплект продължава да бъде сигурен. Ако оставащият комплект е сигурен или няма видими пукнатини, неговата проверка продължава, за да се установи дали отговаря на изискванията по точки 6.2.2, 6.2.3 и 6.4 по-долу.

6.2.2. Ключалка

6.2.2.1. Ключалката се проектира така, че да се изключи всяка възможност за неправилно използване. Това предполага, наред с другото, че трябва да бъде невъзможно ключалката да се остави в частично затворено положение. Начинът за отваряне на ключалката трябва да бъде очевиден. Частите на ключалката, за които се очаква, че могат да бъдат в контакт с тялото на ползвателя, трябва да имат напречно сечение не по-малко от 20 cm^2 и широчина не по-малка от 46 mm, измерени в равнина, разположена на максимално разстояние 2,5 mm от контактната повърхност. В случай на ключалки за колан с цялостно обхващане се приема, че последното изискване е изпълнено, ако контактната площ на ключалката с тялото на ползвателя е в границите от 20 до 40 cm^2.

6.2.2.2. Дори когато не е натоварена, ключалката трябва да бъде затворена, независимо от положението на превозното средство. Тя не трябва да може да се освобождава по невнимание, случайно или от сила, по-малка от 1 daN. Ключалката трябва да бъде лесна за ползване и хващане; когато не е натоварена или е под въздействието на обтягането, посочено в точка 7.8.2 по-долу, тя трябва да може да се освобождава от ползвателя с едно просто движение на едната ръка в едно направление; в допълнение, в случай на комплекти колани, предназначени за ползване на предни външни седалки, с изключение на обезопасителни колани с цялостно обхващане, ключалката трябва да може да се заключва от ползвателя с просто движение на едната ръка в едно направление. Ключалката трябва да се освобождава чрез натискане на бутон или подобно устройство. Проекцията на повърхнината, върху която се прилага този натиск, върху равнина, перпендикулярна на направлението на първоначалното движение на бутона, при бутон в освободено положение, трябва да има следните размери: за вградени бутони — площ не по-малка от 4,5 cm^2 и широчина не по-малка от 15 mm; за необградени бутони — площ не по-малка от 2,5 cm^2 и широчина не по-малка от

10 mm. Площта на бутона за освобождаване на ключалката се оцветява в червено. Никоя друга част на ключалката не трябва да е с този цвят. Когато седалката е заета, се допуска червена предупредителна светлина като част на ключалката, при условие че светлината се изключва при заключване на ключалката на обезопасителния колан. Не се изисква заключването на ключалката на обезопасителния колан да води до изключването на светлини, осветяващи ключалката в цвят, различен от червен. Тези светлини не трябва да осветяват ключалката по такъв начин, че да не се засяга възприемането на червения цвят на бутона за освобождаване на ключалката или на червената предупредителна светлина.

6.2.2.3. При изпитването съгласно точка 7.5.3 по-долу ключалката трябва да функционира нормално.

6.2.2.4. Ключалката трябва да издържа повтарящо се действие, като преди динамичното изпитване, предвидено в точка 7.7 по-долу, трябва да се подложи на 5 000 цикъла на отваряне и затваряне при нормални условия на използване. За ключалки за колани с цялостно обхващане това изпитване може да се проведе, без да бъдат вкарани всички краища (езици).

6.2.2.5. Необходимата сила за отваряне на ключалката при изпитването, посочено в точка 7.8., трябва да бъде не по-голяма от 6 daN.

6.2.2.6. Ключалката се изпитва на якост по реда на точка 7.5.1 и, ако е приложимо, 7.5.5 по-долу. Тя не трябва да се счупи, да се изкриви сериозно или да се отдели, когато се подложи на въздействието на посочената сила.

6.2.2.7. При ключалки, които съдържат компоненти, общи за два комплекта, изпитванията на якост и за освобождаване, предвидени в точки 7.7 и 7.8 по-долу, се провеждат и при положение, при което към частта от ключалката, предназначена за единия комплект, е съединена съединяващата се част от другия комплект, ако ключалката може да се съедини по този начин в реални условия на употреба.

6.2.3. Устройство за регулиране на колан

6.2.3.1. След закопчаване от страна на ползвателя, коланът трябва или да се регулира автоматично, за да се нагоди към него, или да е проектиран така, че ръчното устройство за регулиране да е леснодостъпно за седналия ползвател и да е удобно и лесно за ползване. Коланът трябва да може да се затяга с една ръка съобразно телосложението на ползвателя и местоположението на седалката в превозното средство.

6.2.3.2. От всяко устройство за регулиране на колан се изпитват два образеца в съответствие с изискванията по точка 7.3 по-долу. За всеки образец на устройство за регулиране приплъзването на лентата не трябва да надхвърля 25 mm, а сумата от изместванията за всички устройства за регулиране на колан не трябва да надхвърля 40 mm.

6.2.3.3. Всички устройства за регулиране се изпитват на якост по реда на точка 7.5.1 по-долу. Те не трябва да се счупят или да се отделят, когато са подложени на предписаното натоварване.

6.2.3.4. Когато се провежда изпитване съгласно точка 7.5.6 по-долу, необходимата сила за задействане на всяко ръчно устройство не трябва да надхвърля 5 daN.

6.2.4. Присъединителни приспособления и устройства за регулиране на височината на колан

Присъединителните приспособления се изпитват на якост, както е посочено в точки 7.5.1 и 7.5.2 по-долу. Конкретните устройства за регулиране на височината на колан се изпитват на якост, както е посочено в точка 7.5.2. от настоящото правило, когато не са били изпитвани на превозни средства по реда на Правило № 14 (в неговата последно изменена версия) по отношение закрепването на обезопасителните колани. Тези части не трябва да се счупят или отделят, когато са подложени на предписаното натоварване.

6.2.5. Механизми за прибиране

Механизмите за прибиране се подлагат на изпитвания и трябва да отговарят на изискванията, посочени по-долу, включително да издържат изпитванията на якост, посочени в точки 7.5.1 и 7.5.2 по-долу. (Тези изисквания изключват, поради характера си, механизмите за прибиране без блокировка.)

6.2.5.1. Механизми за прибиране с ръчно разблокиране

6.2.5.1.1. Лентата на обезопасителен колан, оборудван с механизъм за прибиране с ръчно разблокиране, не трябва да се придвижва с повече от 25 mm между положенията на застопоряване на механизма за прибиране.

6.2.5.1.2. Лентата на обезопасителния колан се изтегля от механизма за прибиране с ръчно разблокиране до 6 mm от максималната ѝ дължина, при прилагане на обтягане между 1,4 daN и 2,2 daN върху лентата в нормалното направление на изтегляне.

6.2.5.1.3. Лентата многократно се изтегля от механизма за прибиране и се оставя да се прибере по описания в точка 7.6.1 метод до изпълнението на 5 000 цикъла на изтегляне и прибиране. След това механизмът за прибиране се подлага на изпитването за устойчивост на корозия, посочено в точка 7.2, последвано от изпитването за устойчивост на прах, посочено в точка 7.6.3 по-долу. След извършване на тези изпитвания лентата трябва да издържи успешно още 5 000 цикъла на изтегляне и прибиране. След провеждането на описаните изпитвания механизмът за прибиране трябва да функционира правилно и да отговаря на изискванията на точки 6.2.5.1.1 и 6.2.5.1.2 по-горе.

6.2.5.2. Механизми за прибиране с автоматична блокировка

6.2.5.2.1. Лентата на комплект обезопасителен колан, оборудван с автоматичен механизъм за прибиране с блокировка, не трябва да се придвижва с повече от 30 mm между положенията на застопоряване на механизма за прибиране. След движение на ползвателя в посока назад коланът трябва или да остава в първоначалното си положение, или да се връща до първоначалното положение автоматично при следващи движения в посока напред, извършени от ползвателя.

6.2.5.2.2. Ако механизмът за прибиране е част от надбедрен колан, силата на прибиране на лентата трябва да бъде не по-малка от 0,7 daN, когато се измерва в свободната дължина между манекена и механизма за прибиране в съответствие с точка 7.6.4 по-долу.

Ако механизмът за прибиране е част от диагонална лента за обезопасяване на горната част на торса, прибиращата сила на лентата трябва да бъде не по-малка от 0,1 daN и не по-голяма от 0,7 daN, когато се измерва по същия начин.

6.2.5.2.3. Лентата многократно се изтегля от механизма за прибиране и се оставя да се прибере по описания в точка 7.6.1 метод до изпълнението на 5 000 цикъла на изтегляне и прибиране. След това механизмът за прибиране се подлага на изпитването за устойчивост на корозия, посочено в точка 7.2, последвано от изпитването за устойчивост на прах, посочено в точка 7.6.3 по-долу. След извършване на тези изпитвания лентата трябва да издържи успешно още 5 000 цикъла на изтегляне и прибиране. След провеждането на описаните изпитвания механизмът за прибиране трябва да функционира правилно и да отговаря на изискванията по точки 6.2.5.2.1 и 6.2.5.2.2 по-горе.

6.2.5.3. Механизми за прибиране с аварийна блокировка

6.2.5.3.1. Механизмът за прибиране с аварийна блокировка трябва да отговаря на посочените по-долу изисквания, когато се изпитва в съответствие с точка 7.6.2 по-долу: в случай че той е снабден с устройство с възприемане на един сигнал съгласно предписанието на точка 2.14.4.1 от настоящото правило, валидни са само спецификациите по отношение на отрицателно ускорение на превозното средство.

6.2.5.3.1.1. Блокирането на аварийния механизъм за прибиране с блокировка трябва да настъпи, когато отрицателното ускорение на превозното средство достигне стойност 0,45 g [1] за механизъм за прибиране тип 4 или стойност 0,85 g за механизъм за прибиране тип 4N.

6.2.5.3.1.2. Аварийният механизъм за прибиране с блокировка не трябва да се блокира при ускорение на лентата, измерено в посока на изтеглянето ѝ, по-малко от 0,8 g за механизъм за прибиране тип 4 или по-малко от 1,0 g за механизъм за прибиране тип 4N.

6.2.5.3.1.3. Аварийният механизъм за прибиране с блокировка не трябва да се блокира, когато датчикът е наклонен под ъгъл, непревишаващ 12°, във всяко направление спрямо посоченото от производителя монтажно положение.

6.2.5.3.1.4. Той следва да се блокира, когато датчикът е наклонен под ъгъл по-голям от 27° за механизъм за прибиране тип 4 или 40° за механизъм за прибиране тип 4N във всяко направление спрямо посоченото от производителя монтажно положение.

[1] g = 9.81 m/s.

6.2.5.3.1.5. Когато действието на механизма за прибиране зависи от външни сигнали или източник на енергия, устройството му трябва да осигурява автоматично блокиране на механизма за прибиране в случаи на отказ или прекъсване на сигнала или източника на енергия. Това изискване може да не се спазва в случай на механизъм за прибиране, възприемащ повече от един сигнал, при условие че възприемането само на един сигнал зависи от външен сигнал или източник на енергия и отказът на сигнала или източника на енергия се посочва на водача чрез оптични и/или акустични средства.

6.2.5.3.2. Когато механизъм за прибиране с аварийна блокировка с възприемане на повече от един сигнал, включително чувствителност към лентата, се изпитва по реда, указан в точка 7.6.2, той следва да отговаря на посочените изисквания и да се блокира, когато ускорението на лентата, измерено в посока на развиване, е не по-малко от 3,0 g.

6.2.5.3.3. При всяко от изпитванията, посочени в точки 6.2.5.3.1 и 6.2.5.3.2, движението на лентата, преди механизмът за прибиране да се застопори, не трябва да превишава 50 mm, като за начало се вземе дължината, посочена в точка 7.6.2.1. При изпитването, посочено в точка 6.2.5.3.1.2, устройството не трябва да се застопорява до първите развити 50 mm от лентата, за начало на които се взема дължината, определена в точка 7.6.2.1 по-долу.

6.2.5.3.4. Ако механизмът за прибиране е част от надбедрен колан, силата на прибиране на лентата трябва да бъде не по-малка от 0,7 daN, когато се измерва в свободната дължина между манекена и механизма за прибиране в съответствие с точка 7.6.4.

Ако механизмът за прибиране е част от диагонална лента за обезопасяване на горната част на торса, силата на прибиране на лентата трябва да бъде не по-малка от 0,1 daN и не по-голяма от 0,7 daN, когато се измерва по същия начин, освен по отношение на обезопасителен колан, оборудван с устройство за намаляване на обтягането, в който случай минималната сила на прибиране може да се намали до 0,05 daN само когато такова устройство е в работно положение. Ако лентата преминава през водач или ролка, силата на прибиране се измерва в свободната дължина между манекена и водача или ролката.

Ако комплектът съдържа устройство, което при ръчно или автоматично действие не допуска лентата да бъде изцяло прибрана, такова устройство не трябва да функционира, когато се определя изпълнението на тези изисквания.

Ако комплектът включва устройство за намаляване на обтягането, силата на прибиране на лентата, описана по-горе, се измерва при работно и при неработно положение на устройството, когато се оценява изпълнението на тези изисквания преди и след изпитванията за дълготрайност в съответствие с точка 6.2.5.3.5 по-долу.

6.2.5.3.5. Лентата многократно се изтегля от механизма за прибиране и се оставя да се прибере по описания в точка 7.6.1 метод до изпълнението на 40 000 цикъла на изтегляне и прибиране. След това механизмът за прибиране се подлага на изпитването за устойчивост на корозия, посочено в точка 7.2, последвано от изпитването за устойчивост на прах, предписано в точка 7.6.3 по-долу. След подлагането на тези изпитвания, механизмът за прибиране трябва да издържи успешно още 5 000 цикъла на изтегляне и прибиране (или общо 45 000 цикъла).

Ако комплектът колан включва устройство за намаляване на натоварването, горните изпитвания се провеждат при работно и неработно положение на устройството за намаляване на обтягането.

След провеждането на описаните изпитвания, механизмът за прибиране трябва да функционира правилно и да отговаря на изискванията на точки 6.2.5.3.1, 6.2.5.3.3 и 6.2.5.3.4 по-горе.

6.2.5.4. Механизмите за прибиране трябва да отговарят, след провеждането на изпитванията за дълготрайност, предвидени в точка 6.2.5.3.5, и непосредствено след измерването на силата на прибиране в съответствие с точка 6.2.5.3.4 по-горе, на следните две изисквания:

6.2.5.4.1. при изпитване на механизми за прибиране, с изключение на механизми за прибиране с автоматична блокировка, в съответствие с точка 7.6.4.2 по-долу, механизмите за прибиране трябва да предотвратяват появата на хлабина между тялото и колана, и

6.2.5.4.2. при отключване на ключалката за освобождаване на края (езика) на колана, механизмът за прибиране трябва да прибира самостоятелно и изцяло лентата на колана.

6.2.6. Устройство за предварително обтягане

6.2.6.1. След като е било подложено на изпитване за устойчивост на корозия в съответствие с точка 7.2 по-долу, устройството за предварително обтягане (включително датчикът за сблъсък, присъединен към устройството посредством оригиналните щепселни съединения, но без да протича ток през тях) следва да функционира нормално.

6.2.6.2. Извършва се проверка дали евентуално случайно задействане на устройството не би породило риск от нараняване на ползвателя.

6.2.6.3. В случай на пиротехнически устройства за предварително обтягане:

6.2.6.3.1. След като е било подложено на кондициониране съгласно точка 7.9.1 по-долу, устройството за предварително обтягане не трябва да се задейства от температурата и следва да функционира нормално.

6.2.6.3.2. Вземат се предпазни мерки, за да се предотврати запалване на съседни леснозапалими материали от изпусканите горещи газове.

6.3. Ленти

6.3.1. Общи положения

6.3.1.1. Характеристиките на лентите трябва да са такива, че да осигуряват, доколкото е възможно, равномерно разпределение на натиска на лентите върху тялото на ползвателя по цялата им широчина, като лентите не трябва да се усукват, дори когато са под въздействие на товар. Те трябва да имат свойството да поглъщат и да разсейват енергията. Лентите да имат оформени иви, които не се разплитат при използване.

6.3.1.2. Широчината на лентите при товар от 980 daN + 100 – 0 daN трябва да бъде не по-малка от 46 mm. Този размер се измерва съгласно изпитването на якост на разрушаване, предписано в точка 7.4.3 по-долу, като изпитвателното устройство се спира при посоченото по-горе усилие ([1]).

6.3.2. Якост след кондициониране в помещение

В случай на два образеца ленти, кондиционирани съгласно точка 7.4.1.1, разрушаващият товар на лентата, определен в точка 7.4.2 по-долу, не трябва да бъде по-малък от 1 470 daN. Разликата между разрушаващите товари на двата образеца не трябва да надвишава 10 % от по-големия измерен разрушаващ товар.

6.3.3. Якост след специално кондициониране

В случай на два образеца ленти, кондиционирани съгласно една от разпоредбите на точка 7.4.1 (с изкл. на 7.4.1.1) по-долу, разрушаващият товар на лентата трябва да бъде не по-малък от 75 % от средната стойност на товарите, определени с изпитването по точка 6.3.2, и не по-малък от 1 470 daN. Техническата служба може да отмени едно или повече от тези изпитвания, ако съставът на използвания материал или наличната информация прави изпитването или изпитванията излишни.

6.4. Комплект колан или система за обезопасяване

6.4.1. Динамично изпитване

6.4.1.1. Комплектът колани или системата за обезопасяване се подлага на динамично изпитване в съответствие с точка 7.7 по-долу.

6.4.1.2. Динамичното изпитване се провежда върху два комплекта колани, които не са били предварително натоварвани, освен в случаите на комплект колани, представляващи част от системи за обезопасяване, когато динамичното изпитване се провежда върху системите за обезопасяване, предназначени за една група седалки, които преди това не са били натоварвани. Ключалките на изпитваните колани трябва да отговарят на изискванията, посочени в точка 6.2.2.4 по-горе. В случаите на обезопасителни колани с механизми за прибиране механизмът за прибиране трябва да е преминал изпитването за устойчивост на прах по точка 7.6.3; освен това в случаите на обезопасителни колани или системи за обезопасяване, оборудвани с устройство за предварително обтягане, съдържащо пиротехнически средства, устройството предварително се подлага на кондиционирането съгласно точка 7.9.1 по-долу.

6.4.1.2.1. Коланите трябва да са преминали изпитването за устойчивост на корозия, описано в точка 7.2, след което ключалките се подлагат на допълнителни 500 цикъла на отваряне и затваряне при нормални условия на употреба.

6.4.1.2.2. Обезопасителните колани с механизми за прибиране предварително трябва да са били подложени на изпитванията, описани в точка 6.2.5.2 или в точка 6.2.5.3 по-горе. Ако обаче механизмът за прибиране вече е бил подложен на изпитване за устойчивост на корозия съгласно точка 6.4.1.2.1 по-горе, това изпитване може да не се повтаря.

([1]) Изпитването не е провеждано за тъкани ленти със сплитка кепър от прежди с висока здравина от полиестер, тъй като тези ленти се разширяват при натоварване. В този случай широчината без натоварване трябва да бъде ≥ 46 mm.

6.4.1.2.3. В случай на обезопасителен колан, предназначен за използване с устройство за регулиране по височина съгласно точка 2.14.6 по-горе, изпитването се провежда, като устройството е регулирано в най-неблагоприятното положение (или положения), избрано от техническата служба, отговорна за изпитването. Въпреки това:

6.4.1.2.3.1. Ако устройството за регулиране на височината включва самите устройства за закрепване, както е регламентирано в разпоредбите на Правило № 14, техническата служба, отговорна за изпитванията, може, по своя преценка, да приложи разпоредбите по точка 7.7.1 по-долу.

6.4.1.2.3.2. Ако коланът включва гъвкаво устройство за регулиране на височината на колана съобразно рамото, той се изпитва като система за обезопасяване и техническата служба, отговорна за изпитванията, прилага разпоредбите по точка 7.7.1, които са от значение за изпитване на частта от конструкцията на превозното средство, към която обичайно се монтира системата за обезопасяване.

6.4.1.2.4. В случай на обезопасителен колан с устройство за предварително обтягане минималното преместване, определено в точка 6.4.1.3.2 по-долу, може да бъде намалено наполовина. За целите на това изпитване устройството за предварително обтягане трябва е в действие.

6.4.1.2.5. В случай на обезопасителен колан с устройство за намаляване на обтягането, коланът трябва да се подложи на изпитване за дълготрайност, като посоченото устройство трябва да бъде в работно положение в съответствие с точка 6.2.5.3.5 преди провеждането на динамичното изпитване. След това динамичното изпитване се провежда, като устройството за намаляване на натоварването е в работно положение.

6.4.1.3. При това изпитване трябва да се изпълнят следните изисквания:

6.4.1.3.1. никоя от частите от комплекта колан или системата за обезопасяване, осигуряващи задържането на седящия, не се счупва, и нито една ключалка, блокировка или системата за преместване не се освобождава или отблокира; и

6.4.1.3.2. преместването на манекена напред трябва да е между 80 и 200 mm на нивото на таза при надбедрените колани. За други типове колани преместването напред трябва да е между 80 и 200 mm на нивото на таза и между 100 и 300 mm на нивото на гръдния кош. В случай на колан с цялостно обхващане посоченото по-горе минимално преместване може да бъде намалено наполовина. Тези премествания са спрямо точките за измерване, показани в приложение 7, фигура 6 към настоящото правило.

6.4.1.3.3. В случай на обезопасителен колан, предназначен за използване при предно външно място за сядане, защитено с въздушна възглавница пред него, преместването на контролната точка на гръдния кош може да надвишава посоченото в точка 6.4.1.3.2 по-горе, ако неговата скорост при тази стойност не надвишава 24 km/h.

6.4.1.3.4. В случай на място за сядане, различно от предно външно място за сядане, което е защитено с въздушна възглавница пред него, преместването на контролната точка на гръдния кош може да надвишава посоченото в точка 6.4.1.3.2, ако неговата скорост при тази стойност не надвишава 24 km/h при изпитванията, извършвани с въздушната възглавница в среда, свързана с превозното средство, отразяваща координатите в превозното средство на точките на монтиране и закрепване на въздушната възглавница.

6.4.1.4. В случай на система за обезопасяване:

6.4.1.4.1. Движението на контролната точка на гръдния кош може да надвиши посоченото в точка 6.4.1.3.2., ако чрез изчисление или чрез допълнително изпитване може да се покаже, че нито една част от торса или главата на манекена, използван при динамичното изпитване, не би била в контакт с която и да е предна твърда част на превозното средство освен:

6.4.1.4.1.1. За водача — допустим е контакт на гръдния кош с кормилната уредба, ако тя отговаря на изискванията на Правило № 12, при условие че този контакт не възниква при скорост, по-висока от 24 km/h. За целите на тази оценка се приема, че седалката е в едно от местоположенията, посочени в точка 7.7.1.5 по-долу.

6.4.1.4.1.2. За всеки друг пътник — не се допуска контакт на главата или на гръдния кош с каквато и да е твърда част на превозното средство пред манекена. Освен това не се допуска контакт на главата на манекена с коленете му.

За целите на тази оценка се приема, че седалката на изпитвания манекен и, ако е приложимо, седалката пред него, е в местоположението, посочено в точка 7.7.1.6 по-долу. С изключение на монтираната конструкция на комплект въздушна възглавница, определена в точка 2.8, нетвърдият материал с твърдост < 50 по Шор (скала A) може да бъде отстранен, за да се покаже, че покритите или тапицирани твърди части не са в съприкосновение с главата или гръдния кош на манекена по време на изпитването.

6.4.1.4.2. При превозни средства, в които се използват такива устройства, системите за преместване и застопоряване, позволяващи на пътниците от всички седалки да напуснат превозното средство, трябва след динамично изпитване отново да могат да бъдат въведени ръчно в действие.

6.4.1.5. По изключение при система за обезопасяване, изместванията могат да бъдат по-големи от посочените в точка 6.4.1.3.2, когато към горното устройство за закрепване, поставено на седалката, се прилага изключението, предвидено в точка 7.4 от Правило № 14.

6.4.2. Якост след процедура на изтриване

6.4.2.1. При двата образеца, кондиционирани съгласно точка 7.4.1.6 по-долу, разрушаващият товар се оценява съгласно точки 7.4.2 и 7.5 по-долу. Той трябва да бъде най-малкото равен на 75 % от средната стойност на разрушаващите товари, определени по време на изпитванията на неизносени ленти, и не по-малък от минималния товар, предвиден за изпитваните елементи. Разликата между разрушаващите товари на двата образеца не трябва да бъде по-голяма от 20 % от най-големия измерен разрушаващ товар. При процедури от тип 1 и тип 2 изпитването на якост на разрушаване се провежда само върху образци на ленти (точка 7.4.2). При процедури от тип 3 изпитването на якост на разрушаване се провежда върху лентата и съответните метални части (точка 7.5).

6.4.2.2. Частите, които се подлагат на процедура за изтриване, са посочени в таблицата по-долу, като типовете процедури, които са подходящи за тях, са обозначени със знак „x“. За всяка процедура се използва нов образец.

	Процедура тип 1	Процедура тип 2	Процедура тип 3
Присъединително приспособление	—	—	x
Водачи или макари	—	x	—
Ключалка-ухо	—	x	x
Регулиращо устройство	x	—	x
Части, пришити към лентата	—	—	x
Гъвкаво устройство за регулиране на височината на колана съобразно рамото	x	—	—

7. ИЗПИТВАНИЯ

7.1. Приложение на образците, представени за одобрение на тип обезопасителен колан или система за обезопасяване (вж. приложение 13 към настоящото правило).

7.1.1. Предоставят се два колана или системи за обезопасяване за проверка на ключалката, изпитване на ключалката при ниска температура, изпитване при ниска температура съгласно точка 7.5.4 по-долу, когато провеждането му е необходимо, изпитване за дълготрайност на ключалката, изпитване за устойчивост на корозия на колана, изпитване за действието на механизма за прибиране, динамично изпитване и изпитване за отваряне на ключалката след динамично изпитване. Един от двата образци се използва при проверката на колана или системата за обезопасяване.

7.1.2. Предоставя се един колан или система за обезопасяване за проверка на ключалката, изпитване за якост на ключалката и проверка на монтирането на присъединителните приспособления, устройствата за регулиране на колана и когато е необходимо — на механизмите за прибиране.

7.1.3. Два колана или системи за обезопасяване се предоставят за изпитването за контрол на ключалката, изпитването на микроприплъзване и изпитването на изтриване. Изпитването на действието на устройството за регулиране на колана се провежда върху един от двата образеца.

7.1.4. Образецът от лентата се използва за изпитване на лентата на якост на разрушаване. Част от този образец се съхранява за срока на валидност на издаденото одобрение.

7.2. Изпитване за устойчивост на корозия

7.2.1. Пълен комплект на обезопасителен колан се поставя в изпитвателна камера, както е посочено в приложение 12 към настоящото правило. В случай на комплект, съдържащ механизъм за прибиране, лентата се развива до пълната ѝ дължина без 300 ± 3 mm. С изключение на необходимите краткотрайни прекъсвания, например за проверка и допълване на соления разтвор, изпитването на образеца продължава без прекъсване за период от 50 часа.

7.2.2. След приключване на изпитването комплектът се измива внимателно или се потапя в чиста течаща вода с температура не по-висока от 38 °C, за да се отстрани евентуално отлагане на сол, образувано по време на изпитването, и се изсушава при стайна температура за 24 часа преди да се провери в съответствие с точка 6.2.1.2 по-горе.

7.3. Изпитване на микроприплъзване (вж. приложение 11, фигура 3 към настоящото правило)

7.3.1. Образците, които се подлагат на изпитването на микроприплъзване, се държат минимум 24 часа преди изпитването във въздушна среда с температура 20 ± 5 °C и относителна влажност 65 ± 5 %. Изпитването се провежда при температура между 15 и 30 °C.

7.3.2. По време на изпитването се вземат мерки свободният участък на устройството за регулиране да сочи нагоре или надолу върху изпитвателния стенд, както е в превозното средство.

7.3.3. Към долния край на парчето от лентата се прикрепя товар от 5 daN. Другият край се подлага на движение напред-назад с обща амплитуда 300 ± 20 mm (вж. фигурата).

7.3.4. Ако има свободен край, служещ като резервна лента, той при никакви обстоятелства не трябва да се закрепва или защипва към участъка под товар.

7.3.5. На изпитвателния стенд лентата в разхлабено положение се спуска от регулиращото устройство във вдлъбната крива, както е в превозното средство. Прилаганият на изпитвателния стенд товар от 5 daN се направлява вертикално по такъв начин, че да се предотвратят люлеенето на товара и усукването на колана. Присъединителното приспособление се фиксира към товара от 5 daN, както е в превозното средство.

7.3.6. Преди действителното начало на изпитването се изпълнява серия от 20 цикъла, така че системата за самозатягане да се установи правилно.

7.3.7. Изпълняват се 1 000 цикъла при честота 0,5 цикъла в секунда при обща амплитуда 300 ± 20 mm. Прилага се товар 5 daN само за времето, съответстващо на преместване 100 ± 20 mm за всеки полупериод.

7.4. Кондициониране на ленти и изпитване на якост на скъсване (статично)

7.4.1. Кондициониране на ленти за изпитването на якост на скъсване

Образците, отрязани от лентата съгласно точка 3.2.2.3, се кондиционират, както следва:

7.4.1.1. Температурно и хигрометрично кондициониране

Лентата се кондиционира в съответствие с ISO 139 (2005), като се използва стандартна атмосфера или стандартна алтернативна атмосфера. Ако изпитването не може да се проведе незабавно след кондиционирането, образецът се съхранява в херметично затворен контейнер до започване на изпитването. Разрушаващият товар на лентата се определя в рамките на 5 минути от изваждането ѝ от кондициониращата въздушна среда или контейнера.

7.4.1.2. Светлинно кондициониране

7.4.1.2.1. Прилагат се разпоредбите на Препоръка ISO/105-B02 (1994/Amd2:2000). Лентата се излага на светлина за време, достатъчно, за да се създаде затихване на стандартно синьо тип 7 до контраст, равен на степен 4 по сивата скала.

7.4.1.2.2. След излагането на светлина лентата се кондиционира така, както е описано в точка 7.4.1.1. Ако изпитването не може да се проведе незабавно след кондиционирането, образецът се съхранява в херметически затворен контейнер до започване на изпитването. Разрушаващият товар на лентата се определя в рамките на пет минути от изваждането ѝ от кондициониращата инсталация.

7.4.1.3. Кондициониране на студ

7.4.1.3.1. Лентата се кондиционира така, както е описано в точка 7.4.1.1 по-горе.

7.4.1.3.2. След това лентата престоява час и половина върху равна повърхност в нискотемпературна камера, в която температурата на въздуха е −30 ± 5 °C. После лентата се нагъва и в нагънато състояние се натоварва с маса 2 kg, предварително изстудена до −30 ± 5 °C. След като лентата престои под товар 30 минути в същата нискотемпературна камера, масата се отстранява и разрушаващият товар се измерва в рамките на 5 минути от изваждането на лентата от нискотемпературната камера.

7.4.1.4. Кондициониране на топлина

7.4.1.4.1. Лентата престоява в продължение на три часа в нагревателна камера в атмосфера с температура 60 ± 5 °C и относителна влажност 65 ± 5 %.

7.4.1.4.2. Усилието на скъсване се определя в рамките на пет минути след изваждането на лентата от нагревателната камера.

7.4.1.5. Изпитване на въздействие на вода

7.4.1.5.1. Лентата престоява напълно потопена в дестилирана вода в продължение на три часа при температура 20 ± 5 °C. Във водата предварително се добавя незначително количество мокрещо вещество. Може да се използва всяко мокрещо вещество, подходящо за изпитваната материя.

7.4.1.5.2. Разрушаващият товар се определя в рамките на 10 минути от изваждането на лентата от водата.

7.4.1.6. Кондициониране за изтриване

7.4.1.6.1. Кондиционирането за изтриване се провежда върху всяко устройство, при което лентата е в контакт с твърда част от колана, с изключение на всички устройства за регулиране, по отношение на които изпитването за микроприплъзване (точка 7.3) показва, че приплъзванията на лентата са по-малки от половината от посочената величина, в който случай не се изисква провеждане на процедура тип 1 — кондициониране за изтриване (точка 7.4.1.6.4.1). Изпитвателната апаратура се настройва така, че да се запазва относителното разположение на лентата спрямо контактната повърхност.

7.4.1.6.2. Образците се кондиционират така, както е описано в точка 7.4.1.1. Околната температура по време на изпитването трябва да бъде между 15 и 30 °C.

7.4.1.6.3. Изискванията за всяка процедура на изтриване са посочени в следната таблица.

	Товар, daN	Честота, Hz	Цикли, брой	Преместване, mm
Процедура 1	2,5	0,5	5 000	300 ± 20
Процедура 2	0,5	0,5	45 000	300 ± 20
Процедура 3 (*)	от 0 до 5	0,5	45 000	—

(*) Вж. точка 7.4.1.6.4.3 по-долу

Преместването, посочено в петата колона на таблицата, представлява амплитудата на възвратно-постъпателното движение, приложено върху лентата.

7.4.1.6.4. Специални процедури на кондициониране

7.4.1.6.4.1. Процедура 1: в случаи, в които лентата се плъзга през устройство за регулиране.

На единия край на лентата се прилага вертикален постоянен товар 2,5 daN — другият край на лентата се прикрепва към устройство, което придава на лентата хоризонтално възвратно-постъпателно движение.

Устройството за регулиране се разполага върху хоризонталния участък от лентата така, че тя да остава под въздействието на товар (вж. фигура 1 от приложение 11 към настоящото правило).

7.4.1.6.4.2. Процедура 2: в случаи, в които лентата променя посоката си при преминаване през твърда част.

По време на това изпитване ъглите, които двете ленти сключват помежду си, се поддържат в съответствие с указаното на фигура 2 от приложение 11 към настоящото правило.

По време на изпитването се прилага постоянен товар от 0,5 daN.

Ако лентата променя посоката си повече от един път при преминаване през твърда част, товарът от 0,5 daN може да бъде увеличен така, че да се достигне предвиденото движение на лентата от 300 mm през тази твърда част.

7.4.1.6.4.3. Процедура 3: в случаи, в които лентата е закрепена към твърда част посредством зашиване или подобни начини.

Общото възвратно-постъпателно преместване трябва да бъде 300 ± 20 mm, като товар от 5 daN се прилага само през времето, съответстващо на преместване от 100 ± 20 mm за всеки полупериод (вж. фигура 3 от приложение 11 към настоящото правило).

7.4.2. Изпитване на якост на скъсване на лента (статично изпитване)

7.4.2.1. Изпитването се провежда всеки път върху два нови образеца от лента с достатъчна дължина, кондиционирани в съответствие с разпоредбите на точка 7.4.1 по-горе.

7.4.2.2. Всяка лента се захваща между челюстите на устройството за изпитване на опън. Стягите трябва да са конструирани така, че да се избегне скъсване на лентата при или близо до мястото на контакт с тях. Скоростта на движение трябва да е около 100 mm/min. Свободната дължина на образеца между челюстите на устройството в началото на изпитването трябва да е 200 mm ± 40 mm.

7.4.2.3. След това товарът се увеличава до скъсването на лентата и се отбелязва големината на товара при скъсване.

7.4.2.4. Ако лентата приплъзне или се скъса в мястото на контакт с една от двете челюсти или в рамките на 10 mm от която и да е от тях, изпитването се счита за невалидно и се провежда ново изпитване върху друг образец.

7.4.3. Широчина на натоварване

7.4.3.1. Изпитването се провежда всеки път върху два нови образеца от лента с достатъчна дължина, кондиционирани в съответствие с разпоредбите на точка 7.4.1 по-горе.

7.4.3.2. Всяка лента се захваща между челюстите на устройството за изпитване на опън. Челюстите се проектират така, че да се избегне скъсване на лентата при тях или близо до мястото на контактуване с тях. Скоростта на движение трябва да е около 100 mm/min. Свободната дължина на образеца между челюстите на устройството в началото на изпитването трябва да е 200 mm ± 40 mm.

7.4.3.3. Когато усилието достигне 980 daN + 100 – 0 daN, изпитвателното устройство се спира и в рамките на 5 секунди се измерва широчината на лентата. Изпитването трябва да се провежда отделно от изпитването на опън.

7.5. Изпитване за компоненти на комплект колан, съдържащи твърди части

7.5.1. Ключалката и устройството за регулиране се присъединяват към устройството за изпитване на опън чрез техните нормални присъединителни приспособления към комплекта колан, след което се прилага товар от 980 daN.

В случай на колани с цялостно обхващане ключалката се присъединява към изпитвателното устройство чрез лентите, прикрепени към ключалката и езика или двата езика, разположени по приблизително симетричен начин спрямо геометричния център на ключалката. Ако ключалката или устройството за регулиране е част от присъединителното приспособление или от общата част на колан с три точки, ключалката или устройството за регулиране се изпитват заедно с присъединителното приспособление съгласно точка 7.5.2 по-долу, с изключение на случая на механизми за прибиране с ролка или лентов водач, монтирани при горното устройство за закрепване на колана, когато изпитвателният товар е 980 daN, а дължината на лентата, оставаща навита на макарата, е равна на дължината, получена при блокиране, колкото е възможно по-близо до 450 mm от края на лентата.

7.5.2. Присъединителните приспособления и всякакви устройства за регулиране на височината на колана се изпитват по начина, посочен в точка 7.5.1 по-горе, но с товар 1 470 daN и с изключение на случаите, когато се прилагат разпоредбите от второто изречение на точка 7.7.1 по-долу, при най-неблагоприятните условия, които е вероятно да настъпят в превозно средство с правилно монтиран колан. В случай на механизми за прибиране изпитването се провежда при лента, напълно развита от макарата.

7.5.3. Два образеца от пълния комплект колан се поставят в нискотемпературна камера при – 10 ± 1 °C за два часа. Веднага след изваждането от камерата частите на ключалката, които се сглобяват една към друга, се захващат ръчно заедно.

7.5.4. Два образеца от пълния комплект колан се поставят в нискотемпературна камера при – 10 °C + 1 °C за два часа. Всички твърди елементи и части, изработени от пластмаса, при изпитването се полагат поред върху плоска стоманена повърхност (която е била държана с образците в нискотемпературната камера), поставени хоризонтално върху повърхността на компактен, твърд блок с маса най-малко 100 kg и в рамките на 30 секунди от изваждането на образците от нискотемпературната камера върху тях се пуска под силата на гравитацията стоманена тежест с маса 18 kg от височина 300 mm. Ударната повърхност на тежестта от 18 kg трябва да има твърдост най-малко 45 HRC и форма на изпъкнала повърхнина с напречен радиус 10 mm и радиус по дължина 150 mm, разположена на централната линия на масата. Единият образец се изпитва по оста на огънатия блок, успореден с лентата, а другият образец — на 90° спрямо лентата.

7.5.5. Ключалки, които имат общи части между два обезопасителни колана, се натоварват така, че да се симулират условията на използване в превозното средство при седалки, регулирани в средно положение. Прилага се товар 1 470 daN едновременно към всяка от лентите. Направлението на прилагане на товара се установява в съответствие с точка 7.7.1 по-долу. Подходяща апаратура за това изпитване е показана в приложение 10 към настоящото правило.

7.5.6. Когато се изпитва което и да е ръчно устройство за регулиране, лентата се изтегля с равномерна скорост през това устройство, като се вземат предвид нормалните условия на използване при скорост приблизително 100 mm/s, и се измерва максималната сила с точност 0,1 daN след първите 25 mm от движението на лентата. Изпитването се провежда в двете посоки на движение на лентата през устройството за регулиране, като лентата се подлага на този цикъл 10 пъти преди провеждане на измерването.

7.6. Допълнителни изпитвания за обезопасителни колани с механизми за прибиране

7.6.1. Дълготрайност на механизма за прибиране

7.6.1.1. Лентата се развива и се оставя да се пренавие толкова пъти, колкото е необходимо, със скорост най-много 30 цикъла в минута. В случай на механизми за прибиране с аварийна блокировка при всеки пети цикъл се прави по-рязко изтегляне, за да се блокира механизмът за прибиране.

По-резките изтегляния се правят по равен брой при пет различни изтегляния на лентата, а именно при 90, 80, 75, 70 и 65 % от общата дължина на лентата, навита на механизма за прибиране. Когато се осигури дължина, по-голяма от 900 mm, тези проценти се отнасят до крайните 900 mm от лентата, които могат да бъдат изтеглени от механизма за прибиране.

7.6.1.2. Подходяща апаратура за изпитванията по точка 7.6.1.1 е описана в приложение 3 към настоящото правило.

7.6.2. Блокировка на механизми за прибиране с аварийна блокировка

7.6.2.1. Механизмът за прибиране се изпитва еднократно за блокировка, когато лентата е изтеглена до пълната си дължина без 300 ± 3 mm, които остават навити на макарата на механизма за прибиране.

7.6.2.1.1. В случай на механизъм за прибиране с блокировка, който се задейства от движението на лентата, изтеглянето е по посоката, в която то по принцип се извършва, когато механизмът за прибиране е монтиран в превозното средство.

7.6.2.1.2. Когато се изпитва чувствителността на механизмите за прибиране към отрицателното ускорение на превозното средство, те се изпитват при посоченото изтегляне по две взаимноперпендикулярни оси, които са хоризонтални, ако механизмът за прибиране е монтиран на превозно средство според указаното от производителя на обезопасителния колан. Когато това положение не е указано, техническата служба следва да се консултира с производителя на обезопасителния колан. Едното от тези направления на изпитване трябва да се избере от техническата служба, провеждаща изпитването за одобрение, така че да се създадат най-неблагоприятните условия по отношение на задействане на блокиращия механизъм.

7.6.2.2. Подходяща апаратура за изпитванията по точка 7.6.2.1 по-горе е описана в приложение 4 към настоящото правило. Конструкцията на всяка изпитвателна апаратура трябва да осигурява достигане на изискваното ускорение, преди лентата да е изтеглена навън от механизма за прибиране на повече от 5 mm, като изтеглянето на лентата се извършва при средна скорост на увеличение на ускорението от най-малко 55 g/s [1] до не повече от 150 g/s при изпитване на чувствителността към движение на лентата и от най-малко 25 g/s до не повече от 150 g/s при изпитване на чувствителността към отрицателно ускорение на превозното средство.

7.6.2.3. За проверка на съответствието с изискванията на точки 6.2.5.3.1.3 и 6.2.5.3.1.4, механизмът за прибиране се монтира на хоризонтална маса и масата се наклонява със скорост не по-голяма от 2° за секунда, докато се получи блокировка. Изпитването се извършва и при наклоняване на плоскостта и в други посоки, за да се гарантира, че изискванията са изпълнени.

7.6.3. Устойчивост на прах

7.6.3.1. Механизмът за прибиране се поставя в изпитвателна камера, както е посочено в приложение 5 към настоящото правило. Той се монтира ориентиран по начин, сходен с положението му в превозното средство. Изпитвателната камера трябва да съдържа количество прах, което отговаря на изискванията по точка 7.6.3.2 по-долу. Част с дължина 500 mm от лентата се изтегля от механизма за прибиране и се оставя така с изключение на 10 пълни цикъла на развиване и прибиране, на които се подлага една или две минути след всяко раздвижване на праха. За период от пет часа прахът в камерата се раздвижва на всеки 20 минути за пет секунди от въздух под налягане, несъдържащ смазочно масло и влага, който преминава през отвор с диаметър 1,5 ± 0,1 mm при еталонно налягане $5{,}5 \cdot 10^5 \pm 0{,}5 \cdot 10^5$ Pa.

7.6.3.2. Прахът, използван при изпитването по точка 7.6.3.1 по-горе, се състои от около 1 kg сух кварц. Прахът има следния зърнометричен състав:

а) частици, преминаващи през мрежа с отвори 150 μm и диаметър на нишките 104 μm: от 99 до 100 %;

б) частици, преминаващи през мрежа с отвори 105 μm и диаметър на нишките 64 μm: от 76 до 86 %;

в) частици, преминаващи през мрежа с отвори 75 μm и диаметър на нишките 52 μm: от 60 до 70 %.

7.6.4. Сили на прибиране

7.6.4.1. Силата на прибиране се измерва, когато комплектът обезопасителен колан е прикрепен към манекен, както при динамичното изпитване, посочено в точка 7.7 по-долу. Опънът в лентата се измерва, колкото е възможно по-близо до мястото на контакт с манекена, докато лентата се прибира със скорост от около 0,6 m/min. Ако обезопасителният колан включва устройство за намаляване на натоварването, силата на прибиране на лентата и натоварването се измерват при работно и при неработно положение на устройството.

7.6.4.2. Преди провеждане на описаното в точка 7.7 по-долу динамично изпитване манекенът, поставен в седнало положение и облечен с памучна риза, се наклонява напред до развиване от механизма за прибиране на 350 mm от лентата, след което се връща в изходно положение.

7.7. Динамични изпитвания на комплекта колан или системата за обезопасяване

7.7.1. Комплектът колан се монтира на количка, оборудвана със седалката и с общите устройства за закрепване, посочени в приложение 6, фигура 1 към настоящото правило. Ако обаче комплектът колан е предназначен за специфично превозно средство или за специфични типове превозни средства, разстоянията между манекена и устройствата за закрепване се определят от техническата служба, провеждаща изпитванията, или в съответствие с инструкциите за монтиране, доставени с колана, или в съответствие с данните, предоставени от производителя на превозното средство. Ако коланът е оборудван с устройство за регулиране на височината като описаното в точка 2.14.6 по-горе, местоположението на устройството и начинът на закрепването му трябва да бъдат определените при проектирането на превозното средство.

В случаите, в които динамичното изпитване е било проведено за тип превозно средство, не е необходимо то да се повтаря за други типове превозни средства, когато всяка точка на закрепване е на по-малко от 50 mm разстояние от съответната точка на закрепване на изпитания колан. Допуска се и производителите да определят хипотетичното местоположение на закрепването при изпитването, за да се обхване максималният брой действителни точки на закрепване.

[1] g = 9,81 m/s.

7.7.1.1. Ако обезопасителният колан или системата за обезопасяване представлява част от комплект, който е предмет на заявление за одобрение на типа като система за обезопасяване, този обезопасителен колан се монтира или както е определено в точка 7.7.1, или върху частта от конструкцията на превозното средство, към която нормално се монтира системата за обезопасяване, като частта се закрепва неподвижно към изпитвателната количка по начина, предписан в точки 7.7.1.2—7.7.1.6 по-долу.

В случай на обезопасителен колан или система за обезопасяване с устройства за предварително обтягане, при които се разчита на съставни части, различни от вградените в самия комплект колан, комплектът колан се монтира заедно с необходимите допълнителни части от превозното средство върху изпитвателната количка по начина, предписан в точки 7.7.1.2—7.7.1.6 по-долу.

Допуска се, в случай когато тези устройства не могат да бъдат изпитани върху изпитвателна количка, производителят да докаже, че устройството отговаря на изискванията на настоящото правило чрез изпитване на стандартен челен удар при 50 km/h в съответствие с процедурата на ISO 3560 (1975).

7.7.1.2. Методът за застопоряване на превозното средство по време на изпитването трябва да бъде такъв, че да не води до подсилване на устройствата за закрепване на седалките или обезопасителните колани или до намаляване на нормалната деформация на конструкцията. В него не може да присъства предна част на превозното средство, която ограничавайки движението напред на манекена, с изключение на стъпалата, би намалила товара, прилаган върху системата за обезопасяване по време на изпитването. Отстранените части от конструкцията могат да се заменят с части с еквивалентна якост, при условие че те не пречат на движението напред на манекена.

7.7.1.3. Приема се, че осигурителното устройство е задоволително, ако не въздейства върху площ, простираща се по цялата широчина на конструкцията, и ако превозното средство или конструкцията се блокират или обездвижват отпред на разстояние не по-малко от 500 mm от устройствата за закрепване на изпитваната система за обезопасяване. Конструкцията се фиксира стабилно отзад на достатъчно разстояние зад устройствата за закрепване, така че да се изпълнят изискванията на точка 7.7.1.2 по-горе.

7.7.1.4. Седалките трябва да бъдат монтирани и поставени в положение за кормуване, което по преценка на техническата служба, провеждаща изпитванията за одобрение, предоставя най-неблагоприятните условия за изпитване на якост, съвместими с разполагането на манекена в превозното средство. Местоположенията на седалките се отбелязват в протокола от изпитването. Ако наклонът на облегалката на седалката е регулируем, същата се застопорява по начина, посочен от производителя, или ако няма такава инструкция, се застопорява по такъв начин, че да образува ефективен ъгъл колкото е възможно по-близък до 25° в случая на превозни средства от категории M_1 и N_1 и колкото е възможно по-близък до 15° при всички останали категории.

7.7.1.5. За оценката на съответствието с изискванията по точки 6.4.1.4.1 и 6.4.1.4.1.1 седалката се поставя в нейното най-предно положение на кормуване, подходящо за размерите на манекена.

7.7.1.6. За оценката на съответствието с изискванията по точки 6.4.1.4.1. и 6.4.1.4.1.2 седалката се регулира, както следва:

7.7.1.6.1. За предните седалки за пътници: седящият отпред трябва да бъде в своето най-предно положение на пътуване съобразно размерите на манекена. Местоположенията на седалките се отбелязват в протокола от изпитването.

7.7.1.6.2. За задните седалки: за всяко изпитвателно положение на седящите отзад пътници положението на изпитваното място за сядане се счита за позиционирано към точка R на седалката. Ако ъгълът на наклона на облегалката на седалката може да се регулира, този ъгъл следва да се регулира, като се използва триизмерният механизъм за определяне на точката „H“ с ъгъл на наклона на торса възможно най-близо до 10°.

Мястото за сядане пред изпитваното място за сядане се регулира в средно положение за хода и височината или в най-близкото до него положение с блокировка. Ако ъгълът на наклона на облегалката на седалката може да се регулира, този ъгъл следва да се регулира, като се използва триизмерният механизъм за определяне на точката „H“ с ъгъл на наклона на торса възможно най-близо до 10°.

Това може да се докаже с контур по CAD или чертеж на положението вътре в превозното средство.

7.7.1.7. Като алтернатива на разпоредбите по точки 7.7.1.5. и 7.7.1.6 се допуска, когато тези устройства не могат да бъдат изпитани върху изпитвателна количка, производителят да докаже, че устройството отговаря на изискванията на настоящото правило чрез изпитване на стандартен челен удар при 50 km/h в съответствие с процедурата по ISO 3560:2013.

7.7.1.8. Всички седалки от една и съща група се изпитват едновременно.

7.7.1.9. Динамичните изпитвания на комплекта колан с цялостно обхващане се провеждат след отстраняване на лентата (групата ленти) за чатала, ако такива са налице.

7.7.2. Комплектът колан се закрепва към манекена, описан в приложение 7 към настоящото правило, както следва: между гърба на манекена и облегалката на седалката се поставя дъска с дебелина 25 mm. Коланът се затяга здраво около манекена. Отстранява се дъската и манекенът се установява така, че цялата дължина на гърба му да е в контакт с облегалката на седалката. Проверява се дали начинът на зацепване на двете части на ключалката не е свързан с рискове за намаляване надеждността на блокировката.

7.7.3. Свободните краища на лентите трябва да се простират достатъчно надалеч извън регулиращите устройства, за да позволяват приплъзване.

7.7.4. Устройства за отрицателно или положително ускорение

Заявителят трябва да избере едно от следните две устройства:

7.7.4.1. Изпитвателно устройство за отрицателно ускорение

Количката се привежда в движение така, че в момента на удара нейната свободна скорост на движение да бъде 50 km/h ± 1 km/h и манекенът да остава стабилен. Спирачният път на количката трябва да е 40 cm ± 5 cm. Количката трябва да остане в хоризонтално положение по време на отрицателното ускорение. Отрицателно ускорение на количката се постига, като се използва апаратурата, показана в приложение 6 към настоящото правило, или каквото и да е друго устройство, с което се постигат еквивалентни резултати. Апаратурата трябва да отговаря на изискванията за действие, посочени по-долу.

Кривата на отрицателното ускорение на количката, утежнена с инертни маси, за да се получи обща маса 455 kg ± 20 kg при изпитвания на обезопасителен колан и 910 kg ± 40 kg при изпитвания на система за обезопасяване, когато номиналната маса на количката и конструкцията на превозното средство е 800 kg, трябва да се намира в защрихованата зона на диаграмата от приложение 8. Ако е необходимо, номиналната маса на количката и прикрепената конструкция на превозното средство може да се увеличава с нараствания от 200 kg, в който случай трябва да се добавя допълнителна инертна маса 28 kg за всяко нарастване. Общата маса на изпитвателната количка, конструкцията на превозното средство и инертните маси не трябва в нито един случай да се различава от номиналната стойност при изпитванията за калибриране с повече от ± 40 kg. По време на калибриране на спирачното устройство скоростта на количката трябва да бъде 50 km/h ± 1 km/h, а спирачното разстояние: 40 cm ± 2 cm.

7.7.4.2. Изпитвателно устройство за положително ускорение

Количката се привежда в движение така, че общото изменение на нейната скорост ΔV да е 51 km/h $^{+2}_{-0}$ km/h. Количката трябва да остава в хоризонтално положение по време на положителното ускорение. Положителното ускорение на количката се постига, като се използва апаратурата, която отговаря на изискванията за действието, посочени по-долу:

Кривата на отрицателното ускорение на количката, утежнена с инертни маси, трябва да се намира в защрихованата зона на диаграмата от приложение 8 и да остава над отрязъка, определен от координатите (10 g, 5 ms) и (20 g, 10 ms). Началото на удара (T0) се определя съгласно ISO 17 373 (2005) при ниво на ускорението 0,5 g. Общата маса на изпитвателната количка, конструкцията на превозното средство и инертните маси не трябва в нито един случай да се различава от номиналната стойност при изпитванията за калибриране с повече от ± 40 kg. По време на калибриране на изпитвателното устройство за положително ускорение общото изменение на скоростта на количката ΔV трябва да бъде 51 km/h $^{+2}_{-0}$ km/h.

Макар посочените по-горе изисквания да са изпълнени, техническата служба трябва да използва маса на количката (оборудвана със седалки), определена в точка 1 от приложение 6, която надвишава 380 kg.

7.7.5. Измерват се скоростта на количката непосредствено преди удара (само за колички, използвани за отрицателно ускорение, необходими за изчисляване на спирачното разстояние), положителното и отрицателното ускорение на количката, преместването напред на манекена и скоростта на гръдния кош при 300 mm преместване на гръдния кош.

Изменението на скоростта се изчислява посредством интегриране на записаното положително и отрицателно ускорение на количката.

Разстоянието, за което се постигат първите 50 km/h $^{+1}_{-0}$ km/h от изменението на скоростта на количката, може да се изчисли посредством двойно интегриране на записаното отрицателно ускорение на количката.

7.7.6. След удара комплектът колани или системата за обезопасяване и техните твърди части се оглеждат без отваряне на ключалката, за да се определи дали е налице отказ или счупване. В случаите на системи за обезопасяване след изпитването се проверява и дали частите от конструкцията на превозното средство, закрепени към количката, са претърпели видима трайна деформация. Всяка такава установена деформация се взема предвид при изчисленията по точка 6.4.1.4.1 по-горе.

7.7.7. Ако изпитванията обаче се провеждат при по-висока скорост и/или кривата на ускорението е преминала над горната граница на защрихованата зона и обезопасителният колан отговаря на изискванията, изпитването се приема за задоволително.

7.8. Изпитване за отваряне на ключалка

7.8.1. За това изпитване се използват комплекти колани или устройствата за обезопасяване, които вече са преминали динамично изпитване в съответствие с точка 7.7 по-горе.

7.8.2. Комплектите колани се отделят от изпитвателната количка, без да се отваря ключалката. Тогава към ключалката се прилага товар посредством директно теглене чрез лентите, закрепени за нея, така, че всички ленти да са подложени на сила $\frac{60}{n}$ daN. („n“ е броят на лентите, свързани към ключалката, когато е в затворено положение). Ако ключалката е присъединена към твърда част, силата се прилага под същия ъгъл като този, образуван от ключалката и твърдата част по време на динамичното изпитване. Със скорост 400 ± 20 mm/min към геометричния център на бутона за освобождаване на ключалката се прилага товар по дължината на неподвижна ос, успоредна на първоначалното направление на движение на бутона. По време на прилагането на силата, необходима за отваряне на ключалката, тя се задържа на място чрез твърда опора. Прилаганият товар не трябва да надвишава стойността, посочена в точка 6.2.2.5 по-горе. Мястото на контакт на изпитвания комплект трябва да бъде сферично с радиус 2,5 mm ± 0,1 mm. То следва да е с полирана метална повърхност.

7.8.3. Измерва се силата на отваряне на ключалката и се регистрира всеки отказ на ключалката.

7.8.4. След изпитването за отваряне на ключалката компонентите на комплекта колан или система за обезопасяване, преминали изпитванията по точка 7.7, се оглеждат и степента на увреждане, което е претърпял комплектът колани или системата за обезопасяване при динамичното изпитване, се отбелязва в протокола от изпитването.

7.9. Допълнителни изпитвания на обезопасителни колани с устройства за предварително обтягане

7.9.1. Кондициониране

Устройството за предварително натоварване може да се отдели от обезопасителния колан, който ще се изпитва, и да се остави да престои 24 часа при температура 60 ± 5 °C. След това за два часа температурата се повишава до 100 ± 5 °C. След това устройството престоява 24 часа при температура – 30 ± 5 °C. След този цикъл устройството се затопля до околната температура. Ако е било отделено, то се прикрепва отново към обезопасителния колан.

7.10. Протокол от изпитването

7.10.1. В протокола от изпитването се записват резултатите от всички изпитвания по точка 7 по-горе, и по-специално:

а) типът устройство, използвано за изпитването (устройство за положително или отрицателно ускорение);

б) общото изменение на скоростта;

в) само за колички, използвани за отрицателно ускорение: скоростта на количката непосредствено преди удара;

г) кривата на положителното или отрицателното ускорение през целия период на изменение на скоростта на количката;

д) максималното преместване напред на манекена;

е) местоположението — ако са възможни варианти — на ключалката по време на изпитването;

ж) силата на отваряне на ключалката;

з) всеки отказ или счупване;

и) за всяка система за обезопасяване, различна от водача: в този протокол техническата служба следва да оцени контура на контакт спрямо движението на манекена в шейната.

Ако съгласно точка 7.7.1 не са спазени изискванията за закрепване по приложение 6 към настоящото правило, в протокола от изпитването се описват начините за монтиране на комплекта колани или системата за обезопасяване и са посочват важните ъгли и размери.

8. ИЗИСКВАНИЯ ОТНОСНО МОНТИРАНЕТО В ПРЕВОЗНОТО СРЕДСТВО

8.1. Оборудване с обезопасителни колани и системи за обезопасяване

8.1.1. С изключение на местата за сядане, предназначени за ползване само когато превозното средство е неподвижно, седалките в превозните средства от категории M_1, M_2 (от клас III или B [1]), M_3 (от клас III или B) и N се оборудват с обезопасителни колани или системи за обезопасяване, които удовлетворяват изискванията на настоящото правило.

Страните по Спогодбата, прилагащи настоящото правило, могат да изискват монтирането на обезопасителни колани в превозни средства от категории M_2 и M_3, принадлежащи към клас II.

Когато са монтирани в превозни средства от категория M_2 или M_3, принадлежащи към клас I, II или A, обезопасителните колани и/или системите за обезопасяване трябва да съответстват на изискванията на настоящото правило.

Страните по Спогодбата могат да разрешават съгласно националното законодателство монтирането на обезопасителни колани или системи за обезопасяване, различни от обхванатите в настоящото правило, при условие че са предназначени за инвалиди.

Системите за обезопасяване, които съответстват на разпоредбите на приложение 8 към серия 02 от изменения на Правило № 107, не са предмет на разпоредбите на настоящото правило.

Превозните средства от категории M_2 или M_3, принадлежащи към клас I или A, могат да бъдат оборудвани с обезопасителни колани и/или системи за обезопасяване, съответстващи на изискванията на настоящото правило.

Само превозни средства от категории M_2 или M_3 могат да бъдат оборудвани със системи за обезопасяване, включващи гъвкаво устройство за регулиране на височината съобразно рамото (точка 2.14.7).

8.1.2. Типовете обезопасителни колани или системи за обезопасяване за всяко място за сядане, където се изисква монтиране, трябва да бъдат определените в приложение 16 (с които не се допуска използване на механизми за прибиране без блокировка (точка 2.14.1.) или на механизми за прибиране с ръчно разблокиране (точка 2.14.2). За всички места за сядане, за които в приложение 16 са посочени надбедрени колани тип B, са разрешени надбедрени колани тип Br3, с изключение на случаите когато при използването им те се прибират до такава степен, че забележимо намаляват удобството след нормално пристягане с ключалка.

8.1.2.1. Същевременно, за външни места за сядане, освен предните, в превозни средства от категория N_1, посочени в приложение 16 и обозначени със символа Ø, се допуска монтиране на надбедрен колан от тип Br4m или Br4Nm, когато е налице проход между седалката и най-близката странична стена на превозното средство, предназначен да позволи достъп за пътниците до останалите части на превозното средство. Пространството между седалка и странична стена на превозното средство се приема за проход, когато разстоянието между тази странична стена, при затворени врати на превозното средство, и вертикалната надлъжна равнина, преминаваща през осевата линия на съответната седалка, измерена при точката R, перпендикулярно на средната надлъжна равнина на превозното средство, е по-голямо от 500 mm.

8.1.3. Когато не се изискват обезопасителни колани, по избор на производителя могат да бъдат осигурени всякакви типове обезопасителни колани или системи за обезопасяване, отговарящи на изискванията на настоящото правило. За местата за сядане, за които в приложение 16 са определени надбедрени колани, се допуска употребата на надбедрени колани тип A от типовете, разрешени в приложение 16.

8.1.4. При колани с три точки, снабдени с механизми за прибиране, поне един механизъм за прибиране трябва да действа на диагоналната лента.

[1] Съгласно определеното в Консолидираната резолюция за конструкцията на превозни средства (R.E.3), документ ECE/TRANS/WP.29/78/Rev.3, para. 2 — www.unece.org/trans/main/wp29/wp29wgs/wp29gen/wp29resolutions.html

8.1.5. С изключение на превозните средства от категория M_1, може да се разреши използването на механизъм за прибиране с аварийна блокировка от тип 4N (точка 2.14.5) вместо механизъм за прибиране от тип 4 (точка 2.14.4), когато се докаже в задоволителна степен за техническата служба, провеждаща изпитванията, че монтиране на механизъм за прибиране от тип 4 не би било практично.

8.1.6. За предните външни и предните централни места за сядане, посочени в приложение 16 и обозначени със символа *, се приема, че надбедрените колани от типа, определен в същото приложение, са подходящи, когато челното стъкло е разположено извън базовата зона, определена в приложение 1 към Правило № 21.

По отношение на обезопасителните колани се приема, че предното стъкло е част от базовата зона, когато то може да влезе в статичен контакт с изпитвателната апаратура съгласно метода, описан в приложение 1 към Правило № 21.

8.1.7. За всички места за сядане, посочени в приложение 16 и обозначени със символа •, се осигуряват колани с три точки от типовете, посочени в приложение 16, освен ако не е изпълнено някое от следните условия, в който случай могат да се използват двуточкови колани от тип, посочен в приложение 16.

8.1.7.1. Точно отпред е разположена седалка или други части на превозното средство, отговарящи на изискванията на точка 3.5 от приложение 1 към Правило № 80, или

8.1.7.2. няма част на превозното средство, която да попада или когато превозното средство е в движение, да може да попадне в базовата зона, или

8.1.7.3. частите на превозното средство, попадащи в посочената базова зона, отговарят на изискванията за поглъщане на енергията, предвидени в приложение 6 към Правило № 80.

8.1.8. Всяко място за сядане на пътник, снабдено с въздушна възглавница, трябва да носи предупреждение да не се използва обезопасителна система за дете, гледаща назад, на това място за сядане. Като минимум тази информация трябва да се състои от етикет, съдържащ пиктограми с ясно предупреждение, както е указано по-долу.

Общите размери трябва да бъдат най-малко 120 × 60 mm или еквивалентната на това площ.

Горепосоченият етикет може да бъде променян по такъв начин, че оформлението да се различава от примера по-горе; съдържанието на текста обаче трябва да отговаря на предписанията по-горе.

8.1.9. В случай на въздушна възглавница в предната пътническа седалка предупреждението трябва да бъде трайно закрепено на всяка страна на предните сенници в такова положение, че поне едно предупреждение да бъде видимо през цялото време, независимо от положението на сенника. Като алтернатива едно предупреждение може да бъде поставено на видимата страна на прибрания сенник, а друго предупреждение — на тавана зад сенника, така че поне едно предупреждение да бъде видимо през цялото време. Не трябва да бъде възможно лесното сваляне на предупредителния етикет от сенника и покрива без ясно видима с невъоръжено око трайна повреда на сенника или покрива във вътрешността на превозното средство.

Ако превозното средство няма сенник или покрив, предупредителният етикет се разполага на място, където се вижда ясно по всяко време.

В случай на въздушна възглавница за предна защита на други седалки на превозното средство предупреждението трябва да бъде точно отпред на съответната седалка и във всеки момент да е ясно видимо за този, който монтира система за обезопасяване на деца на въпросната седалка, гледаща назад. Изискванията по настоящата точка и точка 8.1.8 не се прилагат за местата за сядане, оборудвани с устройство, което автоматично дезактивира комплекта въздушна възглавница за предна защита, когато е монтирана гледаща назад система за обезопасяване на деца.

8.1.10. Ръководството за експлоатация на превозното средство трябва да включва подробна информация, в която да е посочено предупреждението; то трябва да включва най-малко следния текст на всички официални езици на държавата или държавите, в които е логично да се очаква, че превозното средство ще бъде регистрирано (напр. на територията на Европейския съюз, в Япония, в Руската федерация или в Нова Зеландия и т.н.):

„НИКОГА да не се използва гледаща назад система за обезопасяване на деца на седалка, защитена с ДЕЙСТВАЩА ВЪЗДУШНА ВЪЗГЛАВНИЦА пред нея. Това може да доведе до СМЪРТ или СЕРИОЗНО НАРАНЯВАНЕ на детето.“

Текстът трябва да бъде придружен от илюстрация на предупреждението, което се намира на превозното средство. Информацията трябва да се открива лесно в ръководството за експлоатация на превозното средство (напр. специална препратка към информацията, отпечатана на първата страница, заглавен показалец или отделна брошура и др.).

Изискванията по настоящата точка не се прилагат за превозни средства, чиито места за сядане са оборудвани с устройство, което автоматично дезактивира комплекта въздушна възглавница за предна защита, когато е монтирана гледаща назад система за обезопасяване на деца.

8.1.11. В случай на седалки, които могат да бъдат завъртени или поставени в други ориентации, предназначени за ползване, когато превозното средство е неподвижно, изискванията по точка 8.1.1 по-горе се прилагат само за ориентациите, посочени за нормално използване, когато превозното средство е в движение, в съответствие с настоящото правило.

8.2. Общи изисквания

8.2.1. Обезопасителни колани, системи за обезопасяване и системи ISOFIX за обезопасяване на деца, както и системи i-Size за обезопасяване на деца съобразно приложение 17 — допълнение 3 се закрепват към устройства за закрепване, и в случай на системи i-Size за обезопасяване на деца, използващи за опора контактната повърхност на пода на превозното средство, отговарящи на изискванията съгласно Правило № 14 или Правило № 145 по отношение на устройството и размерите, броя на устройствата за закрепване и изискванията за якостта.

8.2.2. Обезопасителните колани, системите за обезопасяване и системите за обезопасяване на деца, препоръчани за ползване от производителя в съответствие приложение 17 — допълнение 3, се монтират така, че да работят задоволително и да ограничават риска от нараняване в случай на злополука. По-специално те трябва да бъдат монтирани така, че:

8.2.2.1. Лентите да няма вероятност да заемат опасни конфигурации;

8.2.2.2. опасността от плъзгане на правилно разположения колан от рамото на ползвателя в резултат от неговото/нейното движение напред да е намалена до минимум.

8.2.2.3. Да е намален до минимум рискът от повреждане на лентата при контакт с остри части на превозното средство, повреждане на конструкцията на седалката или на системите за обезопасяване на деца, препоръчани за ползване от производителя в съответствие с приложение 17 — допълнение 3.

8.2.2.4. Всеки обезопасителен колан за всяко място за сядане се проектира и монтира така, че да бъде леснодостъпен за използване. Освен това, когато цялата седалка, възглавницата на седалка и/или облегалката на седалката могат да се сгъват, за да осигурят достъп в задната част на превозното средство или до отделението за стоки или багаж, след сгъване и връщане на такава седалка в положение за сядане, обезопасителните колани за тези седалки трябва да са достъпни за ползване и да могат лесно да се изтеглят отдолу или отзад на седалката от едно лице съгласно указанията в ръководството за експлоатация на превозното средство, без да е необходимо то да е обучено или да има практика.

8.2.2.5. Техническата служба проверява дали при зацепен език в ключалката:

8.2.2.5.1. възможната хлабина в колана не пречи на правилното монтиране на системи за обезопасяване на деца, препоръчани от производителя; и

8.2.2.5.2. в случай на колан с три точки може да се приложи опън най-малко 50 N в разхлабения участък от колана чрез външно прилагане на опън в диагоналната му част, когато е поставен:

а) на 10-годишен манекен, определен в приложение 8, допълнение 1 към Правило № 44, като се спазват условията на приложение 17, допълнение 4 към настоящото правило; или

б) на приспособлението, определено в приложение 17, допълнение 1, фигура 1 към настоящото правило, за седалки, което позволява монтирането на система за обезопасяване на деца от категория „универсална“.

8.3. Специални изисквания към твърди части, вградени в обезопасителни колани или системи за обезопасяване

8.3.1. Твърдите части, като ключалки, устройства за регулиране и присъединителни приспособления, не трябва да увеличават риска от нараняване на ползвателя или други пътници в превозното средство в случай на злополука.

8.3.2. Устройството за освобождаване на ключалката трябва да бъде ясно видимо и леснодостъпно за ползвателя и проектирано така, че да не може да се отвори неволно или случайно. Ключалката се разполага на такова място, че да е леснодостъпна за спасител, който трябва да освободи ползвателя при извънредна ситуация.

Ключалката трябва да бъде монтирана така, че когато е под натоварване и когато поддържа масата на ползвателя, да се освобождава от ползвателя с едно просто движение в една посока с която и да е ръка.

В случай на обезопасителни колани или системи за обезопасяване за предни външни места за сядане, освен ако това не са колани с цялостно обхващане, ключалката трябва също да може да се блокира по същия начин.

Извършва се проверка, за да се гарантира, че ако ключалката е в контакт с ползвателя, широчината на контактната повърхност е не по-малка от 46 mm.

Извършва се проверка, за да се гарантира, че ако ключалката е в контакт с ползвателя, контактната повърхност удовлетворява изискванията по точка 6.2.2.1 от настоящото правило.

8.3.3. Когато коланът е поставен, той трябва да се регулира автоматично, за да пасва на ползвателя, или да е проектиран така, че ръчното устройство за регулиране да е леснодостъпно за седнал ползвател и да е удобно и лесно за ползване. Коланът трябва да може да се затяга с една ръка, за да пасва на телосложението на ползвателя и на положението на седалката в превозното средство.

8.3.4. Обезопасителните колани или системите за обезопасяване, включващи механизми за прибиране, трябва да бъдат така монтирани, че механизмите за прибиране да могат да действат правилно и да прибират ефикасно лентата на мястото ѝ. Както за устройство за регулиране на колана, така и за гъвкаво устройство за регулиране на височината съобразно рамото се извършват проверки поне за тяхното най-високо и най-ниско положение дали механизмът за прибиране регулира автоматично дължината на лентата съобразно рамото на конкретния ползвател след заключване на колана, както и дали планката на езика се прибира при отключване.

8.3.5. За да се уведоми(ят) ползвателят(ите) на превозното средство за предвидените възможности за превоз на деца, превозните средства от категории M_1, M_2, M_3 и N_1 трябва за отговарят на информационните изисквания по приложение 17. Всяко превозно средство от категория M_1 се оборудва с позиции ISOFIX в съответствие с приложимите предписания на Правило № 14 или Правило № 145.

Първата позиция ISOFIX трябва да позволява като минимум монтирането на една от трите системи, гледащи напред, съгласно допълнение 2 към приложение 17; втората позиция ISOFIX трябва да позволява като минимум монтирането на една система, гледаща назад, съгласно допълнение 2 към приложение 17. За тази втора позиция ISOFIX, в случай че монтирането на система, гледаща назад, не е възможно на втория ред седалки в превозното средство поради неговата конструкция, се допуска монтиране на една система на всяка позиция в превозното средство.

8.3.6. Всяко място за сядане, съвместимо със стандарта i-Size, трябва да позволява монтиране на приспособленията за обезопасяване на деца ISOFIX „ISO/F2X“ (B 1), „ISO/R2“ и на пространството за оценка на монтирането на опорния крак, както е определено в допълнение 2 към приложение 17, както и на системата повдигаща детска седалка „ISO/B2“, както е определено в допълнение 5 към приложение 17, без приспособленията за закрепване ISOFIX (вж. част B). Трябва да е възможно да се заемат едновременно всички съседни места за сядане i-Size. Това се счита за доказано, ако средните вертикална равнини на отделните съседни места са разположени на не по-малко от 440 mm едно от друго.

8.4. Оборудване със сигнализатор за непоставен обезопасителен колан

8.4.1. Изисквания за определени места за сядане и изключения от тях

8.4.1.1. Мястото за сядане на водача на превозно средство от категория M или N ([1]), както и местата за сядане на пътници на същия ред, както седалката на водача на превозно средство от категория M или N, се оборудват с отговарящ на изискванията по точка 8.4.3 сигнализатор за непоставен обезопасителен колан.

8.4.1.2. Всички места за сядане на задния(те) ред(ове) седалки в превозни средства от категории M_1 и N_1 ([1]) се оборудват с отговарящ на изискванията по точка 8.4.4 сигнализатор за непоставен обезопасителен колан.

Когато производителят на превозното средство осигурява система за сигнализиране на непоставен обезопасителен колан, предназначена за задно място за сядане в превозно средство от друга категория, системата за сигнализиране на непоставен обезопасителен колан може да бъде одобрена съгласно настоящото правило.

8.4.1.3. Сигнализаторът за непоставен обезопасителен колан не е задължителен за сгъваемите седалки (които обикновено се сгънати и са предназначени за инцидентна употреба — напр. сгъваеми седалки в градски и междуградски автобуси), както и за местата за сядане, оборудвани с колан от тип S (включително колан с цялостно обхващане).

Независимо от разпоредбите на точки 8.4.1.1. и 8.4.1.2 по-горе, сигнализатори за непоставен обезопасителен колан не се изискват също и за задните седалки в линейки, погребални коли и моторни каравани, както и за всички седалки в превозни средства, използвани за превоз на лица с увреждания, превозни средства, предназначени за употреба от военните служби, гражданската отбрана, противопожарните служби и силите, отговорни за поддържане на обществения ред.

8.4.2. Общи изисквания

8.4.2.1. Визуално предупреждение

8.4.2.1.1. Сигналното устройство за визуално предупреждение трябва да бъде разположено така, че предупреждението да бъде лесно забележимо и разпознаваемо на дневна светлина и през нощта от водача, както и различимо от другите сигнали за предупреждение.

8.4.2.1.2. Визуалното предупреждение трябва да бъде с постоянен или мигащ сигнал.

8.4.2.2. Звуково предупреждение

8.4.2.2.1. Звуковото предупреждение трябва да се осъществява чрез непрекъснат или периодичен (с паузи, не по-дълги от 1 секунда) сигнал или чрез непрекъсната гласова информация. Когато се използва гласова информация, производителят на превозното средство гарантира, че предупреждението е на езика или езиците на пазара, за който е предназначено превозното средство.

8.4.2.2.2. Звуковото предупреждение трябва да се разпознава лесно от водача.

([1]) Съгласно определеното в Консолидираната резолюция за конструкцията на превозни средства (R.E.3), документ ECE/TRANS/WP.29/78/Rev.4, точка 2 — www.unece.org/trans/main/wp29/wp29wgs/wp29gen/wp29resolutions.html.

8.4.2.3. Предупреждение от първо ниво

8.4.2.3.1. Предупреждението от първо ниво трябва да бъде поне визуално, подавано 30 секунди или по-дълго за местата за сядане, обхванати от точка 8.4.1.1, и 60 секунди или по-дълго за местата за сядане, обхванати от точка 8.4.1.2, когато обезопасителният колан на някоя от седалките не е поставен и ключът за запалване или главният ключ е задействан.

8.4.2.3.2. Предупреждението от първо ниво може да бъде прекъснато, когато:

i) бъдат поставени всички обезопасителни колани, причинили предупреждението; или

ii) седалката или седалките, причинили предупреждението, не са заети повече.

8.4.2.3.3. Задействането на предупреждението от първо ниво се изпитва съгласно изпитвателната процедура, определена в приложение 18, точка 1.

8.4.2.4. Предупреждение от второ ниво

8.4.2.4.1. Предупреждението от второ ниво трябва да бъде визуален и звуков сигнал, подаван поне 30 секунди, без да се броят периодите, през които предупреждението може да спре за до 3 секунди, когато е изпълнено най-малко едно условие или комбинация от условия по избор на производителя, посочени в точки 8.4.2.4.1.1—8.4.2.4.1.3. Предупреждението от второ ниво отменя все още действащо предупреждение от първо ниво.

8.4.2.4.1.1. Изминатото разстояние е по-голямо от допустимото. Допустимото разстояние не трябва да надвишава 500 m. Изминатото разстояние, през което превозното средство не е в нормална експлоатация, не се взема под внимание.

8.4.2.4.1.2. Скоростта на превозното средство е по-голяма от допустимата. Допустимата скорост не трябва да надвишава 25 km/h.

8.4.2.4.1.3. Времетраенето (на работа на двигателя, функциониране на задвижването и т.н.) е по-голямо от допустимото. Допустимото времетраене не трябва да надвишава 60 секунди. Времетраенето на предупреждението от първо ниво и времето, през което превозното средство не е в нормална експлоатация, не се вземат под внимание.

8.4.2.4.2. Отчитането за посочените в точки 8.4.2.4.1.1—8.4.2.4.1.3 допустими стойности, при чието надвишаване се задейства сигнализаторът за непоставен обезопасителен колан, може да започне отново от нула, когато:

i) бъде отворена някоя от вратите, докато превозното средство не е в нормална експлоатация; или

ii) седалката или седалките, причинили предупреждението, не са заети повече.

8.4.2.4.3. Предупреждението от второ ниво може да бъде прекъснато, когато:

i) бъдат поставени всички обезопасителни колани, причинили предупреждението; или

ii) превозното средство престане да е в нормална експлоатация; или

iii) седалката или седалките, причинили предупреждението, не са заети повече.

8.4.2.4.4. Предупреждението от второ ниво се възобновява за остатъка от изискваното времетраене, когато отново е изпълнено едно условие или комбинация от условия по избор на производителя, посочени в точки 8.4.2.4.1.1—8.4.2.4.1.3.

8.4.2.4.5. За посочените в точки 8.4.2.4.1.1—8.4.2.4.1.3 допустими стойности, при условие че обезопасителен колан бъде отключен съгласно точки 8.4.3.3 и 8.4.4.5, измерването се извършва от момента на отключване на колана.

8.4.2.4.6. Задействането на предупреждението от второ ниво се изпитва съгласно изпитвателната процедура, определена в приложение 18, точка 2.

8.4.3. Сигнализатор за непоставен обезопасителен колан за водача и за пътниците на същия ред седалки, както водача

8.4.3.1. Сигнализаторите за непоставен обезопасителен колан за водача и за пътниците на един и същ ред седалки с водача трябва да отговарят на изискванията, посочени в точка 8.4.2.

8.4.3.2. Цветът и символът за визуалното предупреждение трябва да бъдат съгласно Правило № 121, таблица 1, точка 21.

8.4.3.3. Предупреждението от второ ниво се задейства, когато не е поставен обезопасителен колан или той бъде отключен, докато превозното средство е в нормална експлоатация и докато в същото време е изпълнено едно условие или комбинация от условия по избор на производителя, посочени в точки 8.4.2.4.1.1 —8.4.2.4.1.3.

8.4.4. Сигнализатор за непоставен обезопасителен колан за пътниците на задния(те) ред(ове) седалки

8.4.4.1. Сигнализаторите за непоставен обезопасителен колан за пътниците на един и същ ред седалки с водача трябва да отговарят на изискванията, посочени в точка 8.4.2.

8.4.4.2. При визуалното предупреждение трябва да се посочват поне всички задни места за сядане, за да може водачът да установи, както е седнал на своята седалка и гледащ напред, всяко място за сядане, на което обезопасителният колан не е поставен. За превозни средства, в които се дава информация за заетостта на задните седалки, не е необходимо при визуалното предупреждение да се посочват незаетите места за сядане с непоставени обезопасителни колани.

8.4.4.3. Цветът за визуалното предупреждение може да бъде различен от червен, а символът за визуалното предупреждение за обезопасителни колани, обхванати от точка 8.4.1.2, може да бъде различен от символите, определени в Правило № 121. Освен това за предупреждението от първо ниво за местата за сядане, обхванати от точка 8.4.1.2, може да се даде възможност на водача да го отмени.

8.4.4.4. Може да се използва общо сигнално устройство за обезопасителни колани, обхванати от точки 8.4.1.1 и 8.4.1.2.

8.4.4.5. Предупреждението от второ ниво се задейства, когато обезопасителен колан бъде отключен, докато превозното средство е в нормална експлоатация и докато в същото време е изпълнено едно условие или комбинация от условия по избор на производителя, посочени в точки 8.4.2.4.1.1—8.4.2.4.1.3.

8.4.5. Сигнализаторът за непоставен колан може да бъде проектиран така, че да позволява изключване.

8.4.5.1. В случай че е предоставена възможност за краткотрайно изключване на сигнализатора за непоставен колан, то трябва да бъде значително по-трудно, отколкото да се заключи и отключи обезопасителният колан (т.е. трябва да се състои в извършване на специфични проверки, които не са свързани с ключалката на обезопасителния колан) и тази възможност трябва да е налице единствено когато превозното средство е неподвижно. Когато запалването или главният ключ са изключени за повече от 30 минути и после се включват отново, краткотрайно изключеният сигнализатор за непоставен колан трябва да се задейства отново. Не се допуска предоставянето на възможност за краткотрайно изключване на съответното визуално предупреждение (или предупреждения).

8.4.5.2. В случай че е предоставена възможност за дълготрайно изключване, за него трябва да изисква поредица от операции за изключване, които са описани подробно в наръчника за експлоатация на производителя, и/или използването на инструменти (механични, електрически, цифрови и т.н.), които не се предоставят с превозното средство. Не се допуска предоставянето на възможност за дълготрайно изключване на съответното визуално предупреждение (или предупреждения).

9. СЪОТВЕТСТВИЕ НА ПРОИЗВОДСТВОТО

Процедурите за гарантиране на съответствието на производството трябва да съответстват на определените в допълнение 2 към Спогодбата (E/ECE/324-E/ECE/TRANS/505/Rev.2), като се спазват следните изисквания:

9.1. Всеки тип превозно средство или обезопасителен колан или система за обезопасяване, одобрени по реда на настоящото правило, трябва да бъдат произведени така, че да съответстват на одобрения тип, като отговарят на изискванията, предвидени в точки 6, 7 и 8 по-горе.

9.2. Трябва да бъдат изпълнени минималните изисквания за контролните процедури за установяване на съответствието на производството, посочени в приложение 14 към настоящото правило.

9.3. Органът, издал одобрението на типа, може по всяко време да проверява методите за контрол на съответствието, прилагани във всяко производствено съоръжение. Нормалната честота за тези проверки е два пъти годишно.

10. САНКЦИИ ПРИ НЕСЪОТВЕТСТВИЕ НА ПРОИЗВОДСТВОТО

10.1. Одобрението за тип превозно средство, тип обезопасителен колан или система за обезопасяване може да бъде отменено, ако предвидените в точка 9.1 по-горе изисквания не са изпълнени или ако избраният обезопасителен колан (или колани) или система (системи) за обезопасяване не са издържали предписаните в точка 9.2 по-горе проверки.

10.2. Ако страна по Спогодбата, която прилага настоящото правило, отмени дадено от нея одобрение, тя уведомява незабавно останалите страни по Спогодбата, прилагащи настоящото правило, като изпраща съобщение, съставено по образеца, даден в приложение 1А или 1Б към настоящото правило (според случая).

11. ПРОМЕНИ И РАЗШИРЯВАНЕ НА ОДОБРЕНИЕ НА ТИП ПРЕВОЗНО СРЕДСТВО ИЛИ ТИП ОБЕЗОПАСИТЕЛЕН КОЛАН ИЛИ СИСТЕМА ЗА ОБЕЗОПАСЯВАНЕ

11.1. Всяко изменение на типа превозно средство, типа обезопасителен колан или система за обезопасяване или и на двете се съобщава на органа по одобряването на типа, издал одобрението за типа превозно средство или типа обезопасителен колан или система за обезопасяване. В такъв случай органът може:

11.1.1. да прецени, че е малко вероятно внесените изменения да окажат съществено неблагоприятно въздействие и че превозното средство или обезопасителният колан или системата за обезопасяване продължават да отговарят на изискванията; или

11.1.2. да изиска протокол за допълнително изпитване от техническата служба, отговаряща за провеждането на изпитванията.

11.2. Без да се засяга прилагането на разпоредбите на точка 11.1, за вариант на превозното средство, чиято маса в готовност за движение е по-малка от масата на превозното средство, подложено на изпитванията за одобрение, не се счита, че е налице изменение на типа превозно средство.

11.3. Потвърждението или отказът на одобрение с посочване на измененията се съобщава по реда на точка 5.2.3 или 5.3.3 от настоящото правило на страните по Спогодбата, прилагащи настоящото правило.

11.4. Органът по одобряването на типа, който издава разширението на одобрение на типа, определя сериен номер на това разширение и уведомява за това останалите страни по Спогодбата от 1958 г., които прилагат настоящото правило, чрез формуляр за съобщение в съответствие с образеца от приложение 1А или 1Б към настоящото правило.

12. ОКОНЧАТЕЛНО ПРЕКРАТЯВАНЕ НА ПРОИЗВОДСТВОТО

Ако притежателят на одобрението напълно прекрати производството на устройство, което е било одобрено в съответствие с настоящото правило, той уведомява за това органа по одобряване на типа, издал одобрението. След получаване на съответното уведомление органът, издал одобрението, уведомява за това останалите страни по Спогодбата от 1958 г., прилагащи настоящото правило, посредством формуляр за съобщение, съответстващ на образеца от приложение 1А или приложение 1Б към настоящото правило.

13. УКАЗАНИЯ

В случаите на тип обезопасителен колан, доставян отделно от превозно средство, инструкциите за опаковане и монтиране трябва ясно да посочват типа или типовете на превозното средство или средства, за които е предназначен този колан.

14. НАИМЕНОВАНИЯ И АДРЕСИ НА ТЕХНИЧЕСКИТЕ СЛУЖБИ, ОТГОВАРЯЩИ ЗА ПРОВЕЖДАНЕ НА ИЗПИТВАНИЯ ЗА ОДОБРЯВАНЕ НА ТИПА, И НА ОРГАНИТЕ ПО ОДОБРЯВАНЕ НА ТИПА

Страните по Спогодбата от 1958 г., прилагащи настоящото правило, съобщават на секретариата на ООН наименованията и адресите на техническите служби, отговарящи за провеждането на изпитванията за одобряване на типа, както и на органите по одобряването на типа, издаващи одобрение и на които се изпращат формулярите, удостоверяващи одобрение, разширение, отказ или отмяна на одобрение, издадени в други държави.

15. ПРЕХОДНИ РАЗПОРЕДБИ

15.1. Одобрения на тип превозно средство

15.1.1. Считано от официалната дата на влизане в сила на притурка 15 към серия 04 от изменения, никоя страна по Спогодбата, прилагаща настоящото правило, не отказва издаването на одобрения на типа по реда на настоящото правило, изменено с притурка 15 към серия 04 от изменения.

15.1.2. След изтичането на 2 години от влизането в сила на притурка 15 към серия 04 от изменения на настоящото правило, страните по Спогодбата, прилагащи настоящото правило, са длъжни да издават одобрения на типа само когато са изпълнени изискванията на настоящото правило, изменено с притурка 15 към серия 04 от изменения.

15.1.3. След изтичането на 7 години от влизането в сила на притурка 15 към серия 04 от изменения на настоящото правило, страните по Спогодбата, прилагащи настоящото правило, могат да отказват признаване на одобрения, които не са издадени в съответствие с притурка 15 към серия 04 от изменения на настоящото правило. При все това, съществуващите одобрения за превозни средства от категории, различни от M_1, които не са засегнати от притурка 15 към серия 04 от изменения на настоящото правило, остават в сила и страните по Спогодбата, прилагащи настоящото правило, следва да продължат да ги приемат.

15.1.3.1. При все това, считано от 1 октомври 2000 г., за превозните средства от категориите M_1 и N_1 страните по Спогодбата, прилагащи настоящото правило, могат да отказват признаване на одобрения на типа, които не са издадени в съответствие с притурка 8 към серия 04 от изменения на настоящото правило, ако не са изпълнени изискванията за информация по точка 8.3.5 и приложение 17.

15.2. Монтиране на обезопасителни колани и сигнализатор за непоставен обезопасителен колан

Настоящите преходни разпоредби се прилагат само по отношение на монтирането на обезопасителни колани и сигнализатори за непоставен обезопасителен колан в превозни средства и не променят маркировката на обезопасителния колан.

15.2.1. Считано от официалната дата на влизане в сила на притурка 12 към серия 04 от изменения, никоя страна по Спогодбата, прилагаща настоящото правило, не отказва издаването на одобрения на типа по реда на настоящото правило, изменено с притурка 12 към серия 04 от изменения.

15.2.2. След изтичането на 36 месеца от официалната дата на влизане в сила, посочена в точка 15.2.1 по-горе, страните по Спогодбата, прилагащи настоящото правило, издават одобрения на типа само когато са изпълнени изискванията на настоящото правило, изменено с притурка 12 към серия 04 от изменения.

15.2.3. След изтичането на 60 месеца от официалната дата на влизане в сила, посочена в точка 15.2.1, страните по Спогодбата, прилагащи настоящото правило, могат да отказват признаване на одобрения, които не са издадени в съответствие с притурка 12 към серия 04 от изменения на настоящото правило.

15.2.4. Считано от официалната дата на влизане в сила на притурка 14 към серия 04 от изменения, никоя страна по Спогодбата, прилагаща настоящото правило, не отказва издаването на одобрения на типа по реда на настоящото правило, изменено с притурка 14 към серия 04 от изменения.

15.2.5. Считано от официалната дата на влизане в сила на притурка 16 към серия 04 от изменения, никоя страна по Спогодбата, прилагаща настоящото правило, не отказва издаването на одобрения на типа по реда на настоящото правило, изменено с притурка 16 към серия 04 от изменения.

15.2.6. След изтичането на 36 месеца от официалната дата на влизане в сила, посочена в точка 15.2.4 по-горе, страните по Спогодбата, прилагащи настоящото правило, издават одобрения на типа само когато са изпълнени изискванията на настоящото правило, изменено с притурка 14 към серия 04 от изменения.

15.2.7. След изтичането на 60 месеца от официалната дата на влизане в сила, посочена в точка 15.2.4 по-горе, страните по Спогодбата, прилагащи настоящото правило, могат да отказват признаване на одобрения, които не са издадени в съответствие с притурка 14 към серия 04 от изменения на настоящото правило.

15.2.8. След 16 юли 2006 г. страните по Спогодбата, прилагащи настоящото правило, са длъжни да издават одобрения само ако типът превозно средство удовлетворява изискванията на настоящото правило, изменено с притурка 16 към серия 04 от изменения.

15.2.9. След 16 юли 2008 г. страните по Спогодбата, прилагащи настоящото правило, могат да отказват признаване на одобрения на превозни средства от категория N_1, които не са издадени в съответствие с притурка 16 към серия 04 от изменения на настоящото правило.

15.2.10. Считано от официалната дата на влизане в сила на серия 05 от изменения, никоя страна по договора, прилагаща настоящото правило, може да отказва издаване на одобрения по реда на настоящото правило, изменено със серия 05 от изменения.

15.2.11. След изтичането на 18 месеца от датата на влизане в сила страните по Спогодбата, прилагащи настоящото правило, издават одобрения само ако подлежащият на одобрение тип превозно средство отговаря на изискванията на настоящото правило, изменено със серия 05 от изменения.

15.2.12. След изтичането на 72 месеца от датата на влизане в сила на серия 05 от изменения на настоящото правило одобренията по настоящото правило престават да бъдат валидни освен за типове превозни средства, които съответстват на изискванията на настоящото правило, изменено със серия 05 от изменения.

15.2.13. Независимо от разпоредбата по точка 15.2.12, одобрения на категории превозно средство, различни от M_1, съгласно предходни серии от изменения на правилото, които не са засегнати от серия 05 от изменения по отношение на изискванията относно монтирането на сигнализатори за непоставен обезопасителен колан, остават валидни, като страните по Спогодбата, прилагащи правилото, продължават да ги приемат.

15.2.14. Независимо от разпоредбата по точка 15.2.12, одобрения на категории превозно средство, различни от N_2 и N_3, съгласно предходни серии от изменения на правилото, които не са засегнати от серия 05 от изменения по отношение на минималните изисквания относно обезопасителни колани и механизми за прибиране в приложение 16, остават валидни, като страните по Спогодбата, прилагащи правилото, продължават да ги приемат.

15.2.15. И след датата на влизане в сила на серия 05 от изменения, одобренията на компоненти и отделни технически възли съгласно предходни серии от изменения на правилото остават валидни, като страните по Спогодбата, прилагащи правилото, продължават да ги приемат и не отказват издаването на разширения на одобрения по серия 04 от изменения на настоящото правило.

15.2.16. Без да се засягат гореспоменатите преходни разпоредби, страните по Спогодбата, в които настоящото правило влиза в сила след датата на влизане в сила на серия 05 от изменения, не са длъжни да приемат одобрения, издадени в съответствие с предходна серия от изменения на настоящото правило.

15.3. Считано от официалната дата на влизане в сила на серия 06 от изменения, никоя страна по Спогодбата, прилагаща настоящото правило, не отказва издаването на одобрения по настоящото правило, изменено със серия 06 от изменения.

15.3.1. След изтичането на 24 месеца от датата на влизане в сила на серия 06 от изменения страните по Спогодбата, прилагащи настоящото правило, издават одобрения само ако са изпълнени изискванията на настоящото правило, изменено със серия 06 от изменения.

15.3.2. След изтичането на 36 месеца от датата на влизане в сила на серия 06 от изменения страните по Спогодбата, прилагащи настоящото правило, могат да отказват да признават одобренията, които не са издадени в съответствие със серия 06 от изменения на настоящото правило.

15.3.3. И след датата на влизане в сила на серия 06 от изменения одобренията на компоненти и отделни технически възли съгласно предходни серии от изменения на правилото остават валидни, като страните по Спогодбата, прилагащи правилото, продължават да ги приемат и не отказват издаването на разширения на одобрения по серия 05 от изменения на настоящото правило.

15.3.4. Независимо от разпоредбите по точки 15.3.1 и 15.3.2, одобрения на категории превозни средства съгласно предходни серии от изменения на правилото, които не са засегнати от серия 06 от изменения, остават валидни, като страните по Спогодбата, прилагащи правилото, продължават да ги приемат.

15.3.5. Докато в националните изисквания на страните по Спогодбата към момента на присъединяване към настоящото правило не съществуват задължителни изисквания за монтиране на обезопасителни колани за сгъваемите седалки, тези страни могат да продължат да разрешават да не се монтират обезопасителни колани за целите на национално одобрение, като в този случай тези категории автобуси не могат да получат одобрение на типа съгласно настоящото правило.

15.3.6. Никоя страна по Спогодбата, прилагаща настоящото правило, не отказва издаването на одобрения на компонент съгласно предходни серии от изменения на правилото, ако обезопасителните колани са предназначени да бъдат монтирани на превозни средства, които са одобрени преди съответната серия от изменения.

15.3.7. Считано от официалната дата на влизане в сила на притурка 5 към серия 05 от изменения, никоя страна по Спогодбата, прилагаща настоящото правило, не отказва издаването на одобрения на типа по реда на настоящото правило, изменено с притурка 5 към серия 06 от изменения.

15.3.8. До 12 месеца след датата на влизане в сила на притурка 5 към серия 06 от изменения на настоящото правило, страните по Спогодбата, които прилагат настоящото правило, могат да продължат да издават одобрения на типа за типа на компонентите съгласно серия 06 от изменения на настоящото правило, без да вземат предвид разпоредбите на притурка 5 към серия 06 от изменения.

15.3.9. До 1 септември 2018 г. никоя страна по Спогодбата, прилагаща настоящото правило, не може да отказва да издава одобрения на серия 06 от изменения, без да взема предвид притурка 9 към серия 06 от изменения.

15.4 След официалната дата на влизане в сила на серия от изменения 07, никоя страна по Спогодбата, прилагаща настоящото правило, не трябва да отказва да издава или приема одобрения на типа съгласно настоящото правило, както е изменено със серията от изменения 07. Страните по Спогодбата продължават да издават разширения на одобрения по предходната серия от изменения.

15.4.1 Считано от 1 септември 2019 г., страните по Спогодбата, прилагащи настоящото правило, не са задължени да приемат одобрения на типа съгласно предходната серия от изменения, издадени първоначално на 1 септември 2019 г. или след това.

15.4.2. До 1 септември 2022 г. сигнализаторът за непоставен обезопасителен колан не е задължителен за подвижни задни седалки и за всяка седалка на ред, на който има седалка с окачване, за целите на предоставянето на одобрение на типа по серия 07 от изменения. Тези изключения остават приложими в случая на разширения на одобрения, предоставени за първи път преди 1 септември 2022 г.

15.4.3. До 1 септември 2021 г. страните по Спогодбата, прилагащи настоящото правило, приемат одобрения на типа съгласно предходната серия от изменения, издадени първоначално преди 1 септември 2019 г.

15.4.4 Считано от 1 септември 2021 г., страните по Спогодбата, прилагащи настоящото правило, не са задължени да приемат одобрения на типа съгласно предходната серия от изменения на настоящото правило.

15.4.5. Независимо от разпоредбата по точка 15.4.4 страните по Спогодбата, прилагащи правилото, продължават да приемат одобрения на типа на обезопасителни колани и системи за обезопасяване съгласно предходната серия от изменения на правилото.

15.4.6. Независимо от разпоредбата по точка 15.4.4 страните по Спогодбата, прилагащи правилото, продължават да приемат одобрения на типа съгласно предходната серия от изменения на правилото на за превозни средства, които не са засегнати от промените, въведени със серия 07 от изменения.

ПРИЛОЖЕНИЕ 1A

СЪОБЩЕНИЕ

(максимален формат: A4 (210 × 297 mm)

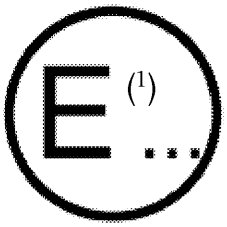

издадено от: Наименование на административния орган

.....

.....

.....

Относно (2): Издаване на одобрение

Разширяване на одобрение

Отказване на одобрение

Отмяна на одобрение

Окончателно прекратяване на производство

на тип превозно средство по отношение на обезопасителен колан съгласно Правило № 16.

Одобрение №: ..... Разширение №: .....

1. Общи положения .....

1.1. Марка (търговско наименование на производителя) .....

1.2. Тип и общо търговско описание(я) .....

1.3. Начин за идентификация на типа, ако е маркиран върху превозното средство .....

1.3.1. Местоположение на тази маркировка .....

1.4. Категория на превозното средство .....

1.5. Наименование и адрес на производителя .....

1.6. Наименование(я) и адрес(и) на монтажното(ите) предприятие(я) .....

1.7. Техническа служба, отговорна за провеждане на изпитването .....

1.8. Дата на протокола от изпитването .....

1.9. Номер на протокола от изпитването .....

2. Общи конструктивни характеристики на превозното средство

2.1. Снимки и/или чертежи на представително превозно средство .....

3. Каросерия

3.1. Седалки

3.1.1. Номер .....

3.1.2. Положение и подредба .....

3.1.2.1. Място или места за сядане, предназначени за ползване само когато превозното средство е неподвижно .....

3.1.3. Характеристики: описание и чертежи на:

3.1.3.1. Седалките и техните закрепвания .....

3.1.3.2. Системата за регулиране .....

3.1.3.3. Системите за преместване и блокиране .....

3.1.3.4. Устройствата за закрепване на обезопасителните колани в седалката, когато те са вградени в конструкцията на седалката .....

3.2. Обезопасителни колани и/или други системи за обезопасяване

3.2.1. Брой и положение на обезопасителните колани и системите за обезопасяване и на седалките, на които могат да се използват

		Пълна маркировка за одобрение на типа	Вариант (ако е приложимо)	Устройство за регулиране на колана по височина (посочете да/не/по избор)
Първи ред седалки	R			
	C			
	L			
Втори ред седалки	R			
	C			
	L			

(R = десни седалки, C = средни седалки, L = леви седалки)

3.2.2. Естество и положение на допълнителните системи за обезопасяване (посочете да/не/по избор).

		Предна въздушна възглавница	Странична въздушна възглавница	Устройство за предварително обтягане на коланите
Първи ред седалки	R			
	C			
	L			
Втори ред седалки	R			
	C			
	L			

(R = десни седалки, C = средни седалки, L = леви седалки)

3.2.3. Брой и положение на устройствата за закрепване на обезопасителните колани и доказателства за съответствие с Правило № 14 (т. е. номер на одобрението на типа или протокол от изпитването).

3.3. Сигнализатор на водача за непоставен обезопасителен колан (посочете да/не ([2]))

4. Място .....

5. Дата .....

6. Подпис .....

([1]) Отличителен номер на държавата, която е издала/разширила/отказала/отменила одобрението на типа (вж. разпоредбите за одобряването от Правилото).

([2]) Ненужното се зачерква.

ПРИЛОЖЕНИЕ 1Б

СЪОБЩЕНИЕ

(максимален формат: A4 (210 × 297 mm)

E (1) ...

издадено от: Наименование на административния орган

.....

.....

.....

Относно (2): Издаване на одобрение

Разширяване на одобрение

Отказване на одобрение

Отмяна на одобрение

Окончателно прекратяване на производство

за тип обезопасителен колан или система за обезопасяване за възрастни пътници в моторни превозни средства съгласно Правило № 16

Одобрение №: ..... Разширение №: .....

1. Система за обезопасяване (с)/триточков колан/надбедрен колан/специален тип колан/оборудван (с) поглъщател на енергия/механизъм за прибиране/устройство за регулиране по височина на горния водач на колонката/гъвкаво устройство за регулиране на височината съобразно рамото (3) .....

2. Търговско наименование или марка .....

3. Дадено от производителя обозначение на типа обезопасителен колан или система за обезопасяване .....

4. Наименование на производителя .....

5. Наименование на представителя на производителя (ако е приложимо) .....

6. Адрес .....

7. Представено за одобрение на .....

8. Техническа служба, отговаряща за провеждане на изпитванията за одобряване .....

9. Дата на протокола от изпитването, издаден от тази служба .....

10. Номер на протокола от изпитването, издаден от тази служба .....

11. Тип устройство: отрицателно/положително ускорение (2)

12. Одобрението е издадено/отказано/разширено/отменено (2) при разполагане на устройствата за закрепване по начина, определен в приложение 6, фигура 1 към настоящото правило/за използване в конкретно превозно средство или в конкретни типове превозни средства (2) (4).

12.1. В случай че е издадено/разширено (2) одобрение за система за обезопасяване, тя може да се използва за определени типове превозни средства, отговарящи на следното условие по отношение на размерите: да няма вътрешна част в показаната по-долу зона A (фигура 2).

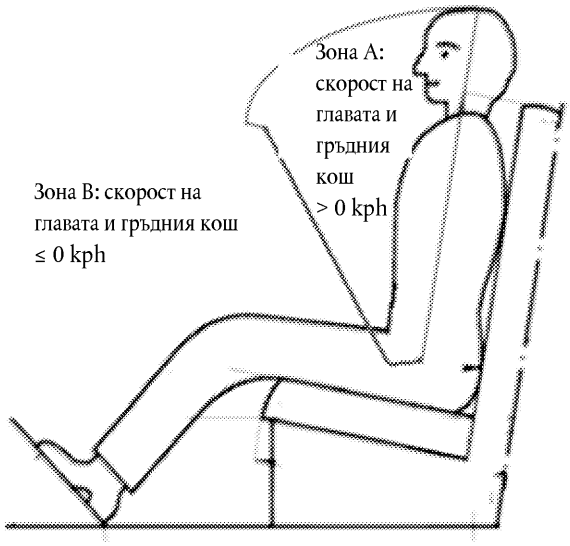

13. Местоположение и естество на маркировката .....

14. Място .....

15. Дата .....

16. Подпис .....

17. Към настоящото съобщение е приложен списък на документите, подадени при органите за одобрение на типа, издали одобрението, и предоставяни при поискване.

---

(1) Отличителен номер на държавата, която е издала/разширила/отказала/отменила одобрението на типа (вж. разпоредбите за одобряването в правилото).

(2) Ненужното се зачерква.

(3) Посочете типа.

(4) Ако обезопасителен колан е одобрен в съответствие с разпоредбите на точка 6.4.1.3.3 от настоящото правило, този обезопасителен колан се монтира само на предно външно място за сядане, защитено с въздушна възглавница, монтирана пред него, при условие че превозното средство е одобрено по реда на Правило № 94, серия 01 от изменения или влязла в сила по-нова версия.
Ако обезопасителен колан е одобрен в съответствие с разпоредбите на точка 6.4.1.3.4 от настоящото правило, този обезопасителен колан се монтира само на място за сядане, защитено с въздушна възглавница, монтирана пред него.

ПРИЛОЖЕНИЕ 2

ОФОРМЛЕНИЕ НА МАРКИРОВКИТЕ ЗА ОДОБРЕНИЕ

1. Оформление на маркировките за одобрение на превозно средство, отнасящи се до монтирането на обезопасителни колани

ОБРАЗЕЦ А

(Вж. точка 5.2.4 от настоящото правило)

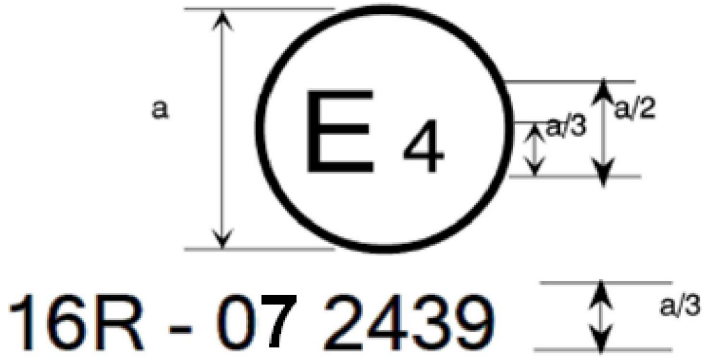

a = 8 mm (минимум)

Горепоказаната маркировка за одобрение, поставена върху превозно средство, показва, че съответният тип превозно средство е одобрен по отношение на обезопасителните колани в Нидерландия (E 4) съгласно Правило № 16. Номерът на одобрението указва, че одобрението е било издадено в съответствие с изискванията на Правило № 16, изменено със серия 07 от изменения.

ОБРАЗЕЦ Б

(Вж. точка 5.2.5 от настоящото правило)

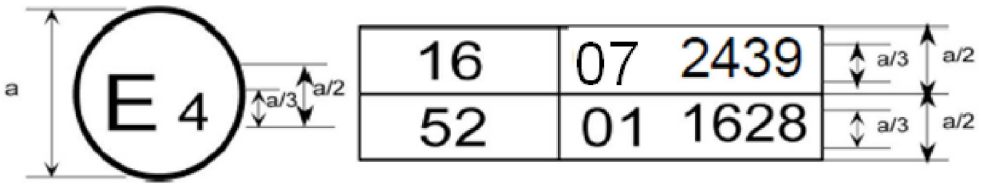

a = 8 mm (минимум)

Горепоказаната маркировка за одобрение, поставена върху превозно средство, показва, че съответният тип превозно средство е одобрен в Нидерландия (E 4), съгласно Правила № 16 и 52 ([1]). Цифрите на номера на одобрението указват, че към датите, на които са издадени съответните одобрения, в Правило № 16 вече е била включена серия 07 от изменения, а в Правило № 52 — серия 01 от изменения.

2. Оформление на маркировките за одобрение на типа обезопасителни колани (вж. точка 5.3.5 от настоящото правило)

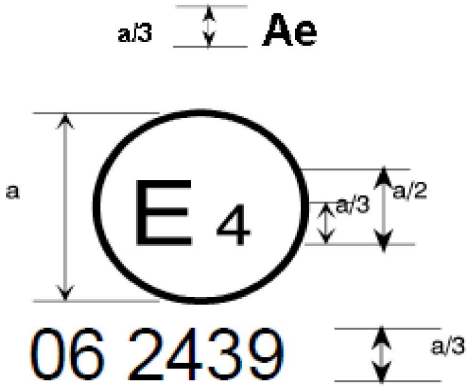

a = 8 mm (минимум)

([1]) Вторият номер е даден само като пример.

Коланът, носещ горепоказаната маркировка за одобрение, е триточков колан („A“), снабден с поглъщател на енергия („e“) и одобрен в Нидерландия (E 4) под № 062439, като към момента на одобрението правилото вече е включвало серия 06 от изменения.

B → 4 m

06 2489

Коланът, носещ горепоказаната маркировка за одобрение, е надбедрен колан („B“), снабден с механизъм за прибиране тип 4, с възприемане на повече от един сигнал („m“) и е одобрен в Нидерландия (E 4) под номер 062489, като към момента на одобрението правилото вече е включвало серия 06 от изменения.

Забележка: Номерът на одобрението и допълнителният символ (символи) се поставят в близост до окръжността, над или под буквата „E“ или вляво или вдясно от тази буква. Цифрите на номера на одобрението се поставят от едната страна на буквата „E“ и се подреждат в едно направление. Допълнителният(те) символ(и) се поставя(т) диаметрално противоположно на номера на одобрението. Използването на римски цифри в номера на одобрението следва да се избягва, за да се предотврати объркване с други символи.

Se

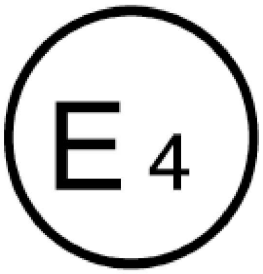

06 22439

Коланът, носещ горепоказаната маркировка за одобрение, е специален колан („S“), снабден с поглъщател на енергия („e“) и е одобрен в Нидерландия (E 4) под номер 0622439, като към момента на одобрението правилото вече е включвало серия 06 от изменения.

ZSe

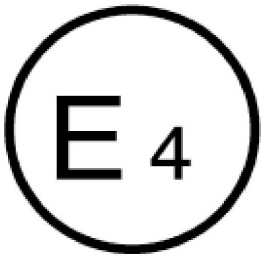

06 24391

Коланът, носещ горепоказаната маркировка за одобрение, е част от система за обезопасяване („Z“), а също така е и специален колан („S“), снабден с поглъщател на енергия („e“). Коланът е одобрен в Нидерландия (E 4) под номер 0624391, като към момента на одобрението правилото вече е включвало серия 06 от изменения.

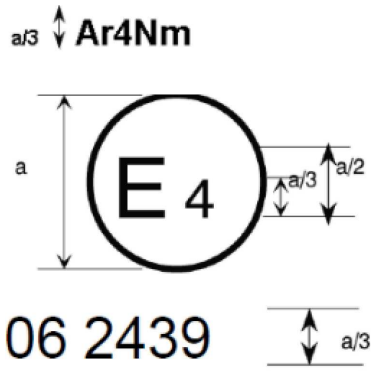

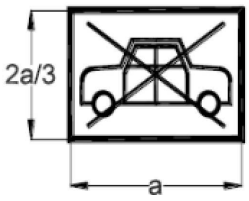

a = 8 mm (минимум)

Колонът, носещ горепоказаната маркировка за одобрение, е триточков колан („A“) с механизъм за прибиране тип 4N („r4N“) с възприемане на повече от един сигнал („m“), за който е издадено одобрение на типа в Нидерландия („E 4“) под номер 062439, като към момента на одобрението правилото вече е включвало серия 06 от изменения. Този колан не трябва да се монтира в превозни средства от категория M_1.

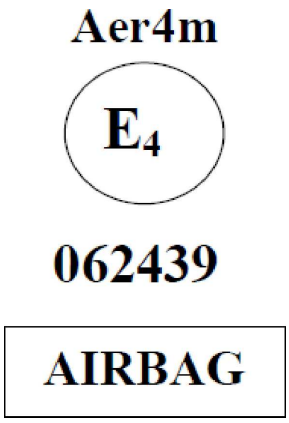

Колонът, носещ горепоказаната маркировка за одобрение на типа, е триточков колан („A“), снабден с поглъщател на енергия („e“), одобрен като отговарящ на специфичните изисквания на точка 6.4.1.3.3 или 6.4.1.3.4 от настоящото правило, който има механизъм за прибиране тип 4 („r4“) с възприемане на повече от един сигнал („m“), за който е издадено одобрение на типа в Нидерландия („E 4“) под номер 062439. Първите две цифри указват, че към момента на одобрението правилото вече е включвало серия 06 от изменения. Този колан се монтира в превозни средства, оборудвани с въздушна възглавница в съответното място за сядане.

ПРИЛОЖЕНИЕ 3

СХЕМА НА АПАРАТУРА ЗА ИЗПИТВАНЕ НА ДЪЛГОТРАЙНОСТ НА МЕХАНИЗЪМ ЗА ПРИБИРАНЕ

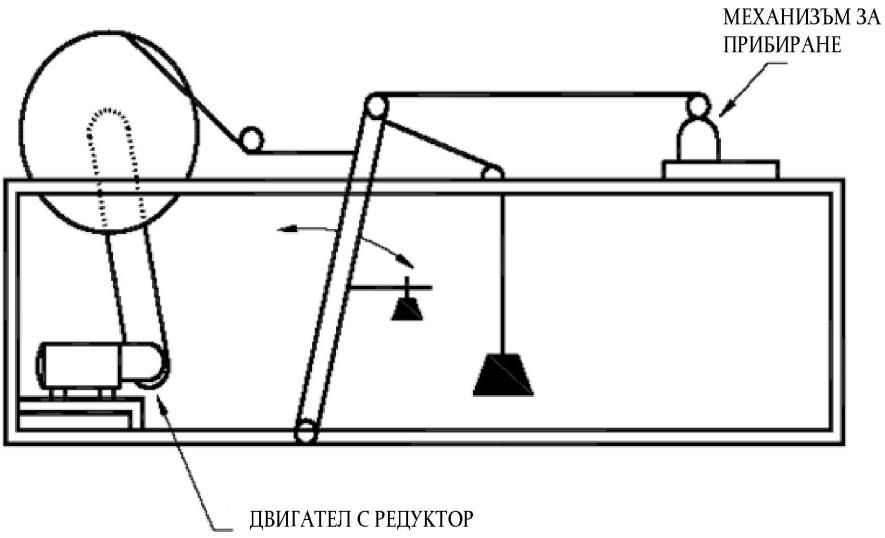

ПРИЛОЖЕНИЕ 4

СХЕМА НА АПАРАТУРА ЗА ИЗПИТВАНЕ НА БЛОКИРОВКАТА НА МЕХАНИЗМИ ЗА ПРИБИРАНЕ С АВАРИЙНА БЛОКИРОВКА

На фигурата е показана подходяща апаратура за изпитване, която включва задвижвана от двигател гърбица, следящата ролка на която е закрепена посредством тел към малка количка, поставена на релси. Комбинацията от конструкцията на гърбицата и скоростта на двигателя е такава, че да се получи изискваното ускорение при скорост на увеличение на ускорението, както е посочено в точка 7.6.2.2 от настоящото правило и ходът е нагласен да бъде повече от максималния допустим при движение на лентата преди блокиране.

На количката е монтирано носещо устройство, което може да се завърта, за да позволи на механизма за прибиране да бъде монтиран в различни положения спрямо посоката на движение на количката.

Когато се изпитват механизми за прибиране на чувствителност спрямо движение на лента, механизмът за прибиране се монтира на подходящо закрепена опора и лентата се прикрепва към количката.

Когато се провеждат тези изпитвания, при изпитвателното монтиране се включват всякакви опори и др., доставени от производителя или неговия представител, за да се симулира възможно най-добре предвиденото монтиране в превозното средство.

Всякакви допълнителни скоби и други средства, които са необходими, за да се симулира възможно най-добре предвиденото монтиране в превозното средство, трябва да бъдат доставени от производителя или неговия представител.

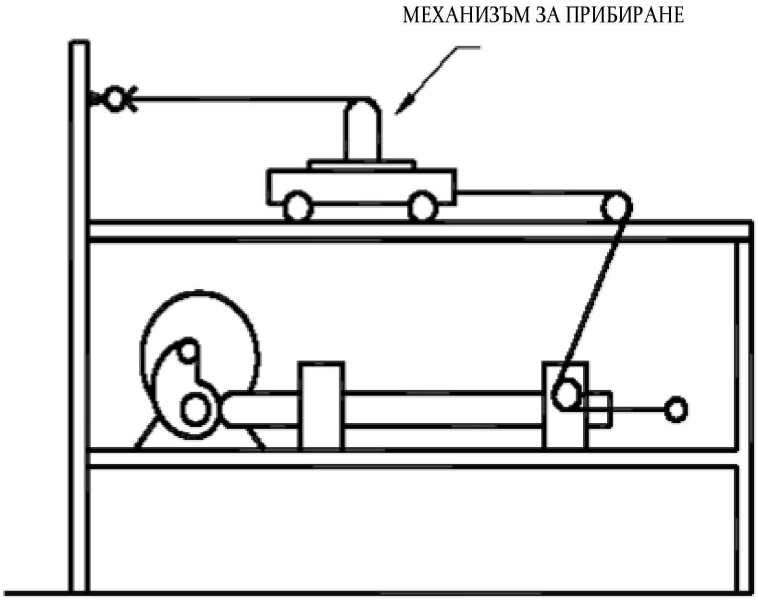

ПРИЛОЖЕНИЕ 5

СХЕМА НА АПАРАТУРА ЗА ИЗПИТВАНЕ ЗА УСТОЙЧИВОСТ НА ПРАХ

(размерите са в mm)

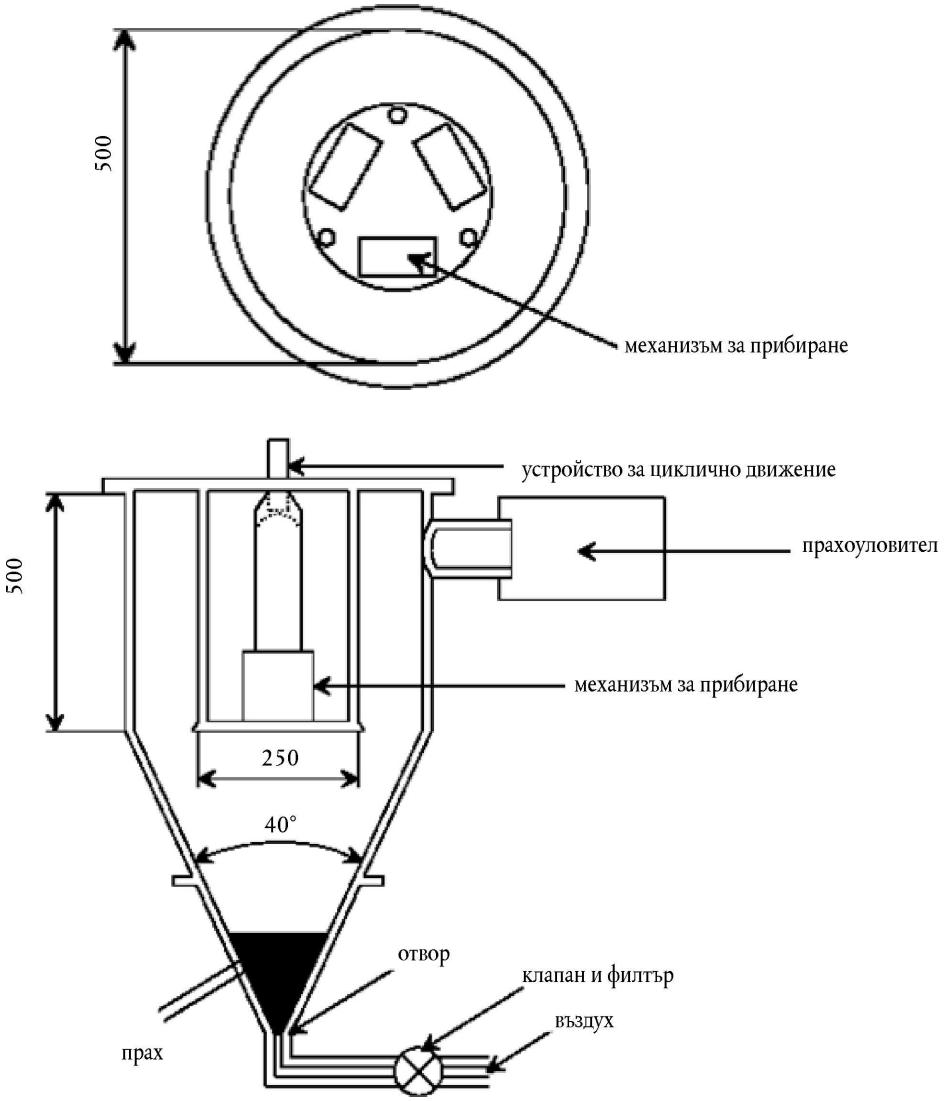

ПРИЛОЖЕНИЕ 6

ОПИСАНИЕ НА КОЛИЧКАТА, СЕДАЛКАТА, УСТРОЙСТВАТА ЗА ЗАКРЕПВАНЕ И СПИРАЧНОТО УСТРОЙСТВО

1. КОЛИЧКА

За изпитванията на обезопасителни колани се използва количката, носеща само седалка, с маса 400 ± 20 kg. За изпитванията на системи за обезопасяване количката с прикрепената конструкция на превозното средство трябва да бъде с маса 800 kg. При необходимост общата маса на количката и на конструкцията на превозното средство може да бъде увеличавана със стъпка 200 kg. В никакъв случай общата маса не може да се различава от номиналната стойност с повече от ± 40 kg.

2. СЕДАЛКА

С изключение на случаите на изпитвания на системи за обезопасяване седалката трябва да бъде с твърда конструкция и да има гладка повърхност. Спазват се данните от фигура 1 към настоящото приложение, като се вземат мерки да няма контакт между колана и която и да е метална част.

3. УСТРОЙСТВА ЗА ЗАКРЕПВАНЕ

3.1. В случай на колан, оборудван с устройство за регулиране по височина съгласно точка 2.14.6 от настоящото правило, устройството трябва да бъде закрепено или към твърда рамка, или към част от превозното средство, към която нормално се монтира, която част трябва да се закрепи здраво към изпитвателната количка.

3.2. Общите устройства за закрепване се разполагат по начина, показан на фигура 1. Обозначенията за разположението на устройствата за закрепване показват къде да се присъединят краищата на колана към количката или към датчика за товара, в зависимост от случая. Устройствата за закрепване при нормално използване трябва да бъдат в точки A, B и K, ако дължината на лентата между горния край на ключалката и отвора за закрепване на опората за лентата е не повече от 250 mm. В противен случай се използват точките A1 и B1. Допускът в местоположението на точките на закрепване трябва да бъде такъв, че всяка точка на закрепване да бъде разположена най-много на 50 mm от съответните точки A, B и K, посочени на фигура 1, или A1, B1 и K, в зависимост от случая.

3.3. Конструкцията, носеща устройствата за закрепване, трябва да бъде твърда. Горните устройства за закрепване не трябва да бъдат изместени на повече от 0,2 mm в надлъжна посока, когато се приложи товар от 98 daN в тази посока. Количката трябва да се конструира така, че да не се получават остатъчни деформации в частите, носещи устройствата за закрепване по време на изпитване.

3.4. Когато за закрепване на механизма за прибиране е необходимо четвърто устройство за закрепване:

то трябва да бъде разположено във вертикална надлъжна равнина, минаваща през точката K;

то трябва да позволява на механизма за прибиране да се наклонява под ъгъла, предвиден от производителя;

то трябва да бъде разположено на дъга от окръжност с радиус KB1 = 790 mm, ако дължината между горния водач на лентата и изхода на лентата при механизма за прибиране е не по-малка от 540 mm, или в други случаи — на дъга от окръжност с център K и радиус 350 mm.

4. СПИРАЧНО УСТРОЙСТВО

4.1. Устройството се състои от два идентични, паралелно монтирани поглъщателя, с изключение на случаите на системи за обезопасяване, когато трябва да се използват четири поглъщателя за номинална маса 800 kg. Ако е необходимо, трябва да се използва допълнителен енергопоглъщател за всяко увеличение от 200 kg на номиналната маса. Всеки поглъщател се състои от:

външна обвивка, направена от стоманена тръба;

енергопоглъщаща тръба от полиуретан;

полирано маслинообразно стоманено тяло, проникващо в енергопоглъщащата тръба; както и

вал и ударна плоча.

4.2. Размерите на различните части на този поглъщател са дадени на фигури 2, 3 и 4.

4.3. Характеристиките на енергопоглъщащия материал са дадени в таблицата от настоящото приложение. Непосредствено преди всяко изпитване тръбите трябва да бъдат приведени към температура между 15 и 25 °C в продължение на най-малко 12 часа, без да бъдат използвани. Температурата на спирачното устройство по време на динамичното изпитване на обезопасителни колани и системи за обезопасяване трябва да бъде същата, както при изпитването за калибриране с точност ± 2 °C. Изискванията относно спирачното устройство са посочени в приложение 8 към настоящото правило. Допуска се използването на всяко друго устройство, което дава еквивалентни резултати.

Стойности на характеристиките на енергопоглъщащия материал

(метод D 735 по ASTM, освен ако е посочено друго)

Твърдост по Шор (скала A)	95 ± 2 при температура 20 ± 5 °C
Якост на разрушаване	R_o > 343 daN/cm²
Минимално удължение	A_o > 400 %
Модул при 100 % удължение	> 108 daN/cm²
Модул при 300 % удължение	> 235 daN/cm²
Крехкост при ниска температура (метод D 736 по ASTM)	5 часа при – 55 °C
Остатъчна деформация при натиск (метод B)	22 часа при 70 °C < 45 %
Плътност при 25 °C	между 1,05 и 1,10

Стареене във въздух (метод D 573 по ASTM)		
70 часа при 100 °C	— Твърдост по Шор (скала A):	максимално отклонение ± 3
	— Якост на скъсване:	намаление < 10 % от R_o
	— Удължение:	намаление < 10 % от A_o
	— Маса:	намаление < 1 %
Потапяне в масло (метод № 1 по ASTM, масло):		
70 часа при 100 °C	— Твърдост по Шор (скала A):	максимално отклонение ± 4
	— Якост на скъсване:	намаление < 15 % от R_o
	— Удължение:	намаление < 10 % от A_o
	— Обем:	надуване < 5 %
Потапяне в масло (метод № 3 по ASTM, масло):		
70 часа при 100 °C	— Якост на скъсване:	намаление < 15 % от R_o
	— Удължение:	намаление < 15 % от A_o
	— Обем:	надуване < 20 %
Потапяне в дестилирана вода		
1 седмица при 70 °C	— Якост на скъсване:	намаление < 35 % от R_o
	— Удължение:	увеличение < 20 % от A_o

Фигура 1

Количка, седалка, устройство за закрепване

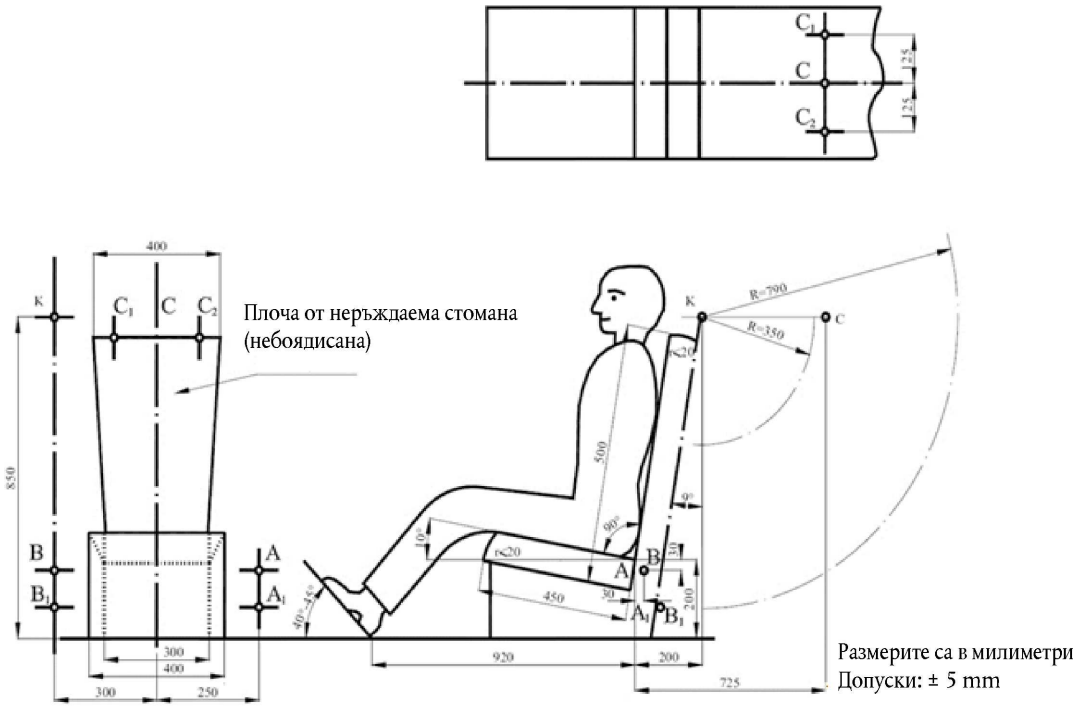

Фигура 2

Спирачно устройство

(комплектувано)

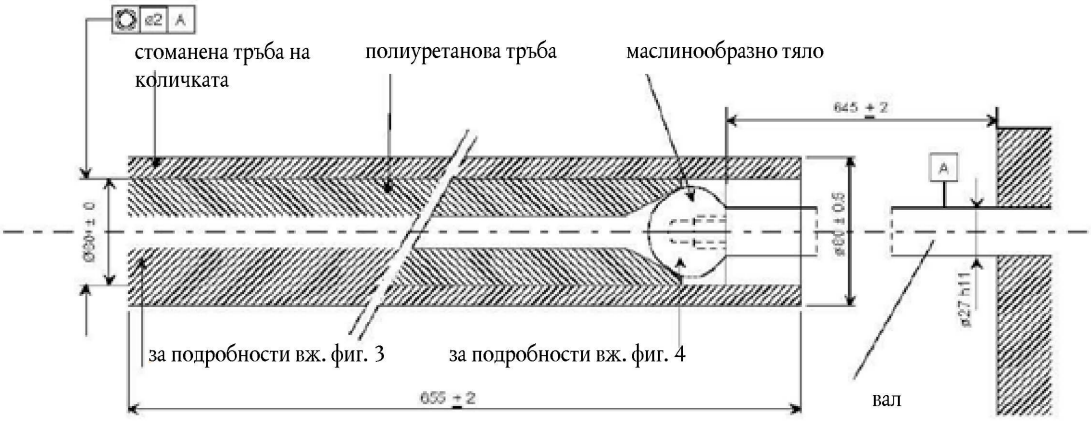

Хлабина, определена според външния диаметър на полиуретановата тръба (влиза с лек натиск)

Фигура 3

Спирачно устройство

(полиуретанова тръба)

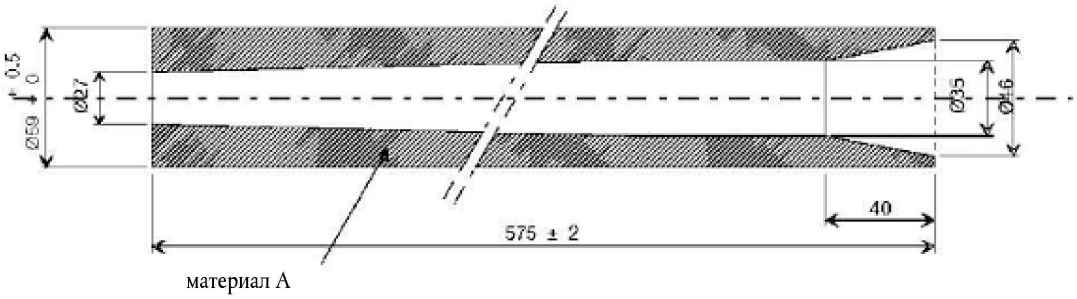

Качество на повърхността на цилиндъра (дорника) 3,2

Допуск за стегнатостта ± 0,2

Всички размери са в mm

Фигура 4

Спирачно устройство

(маслинообразно тяло)

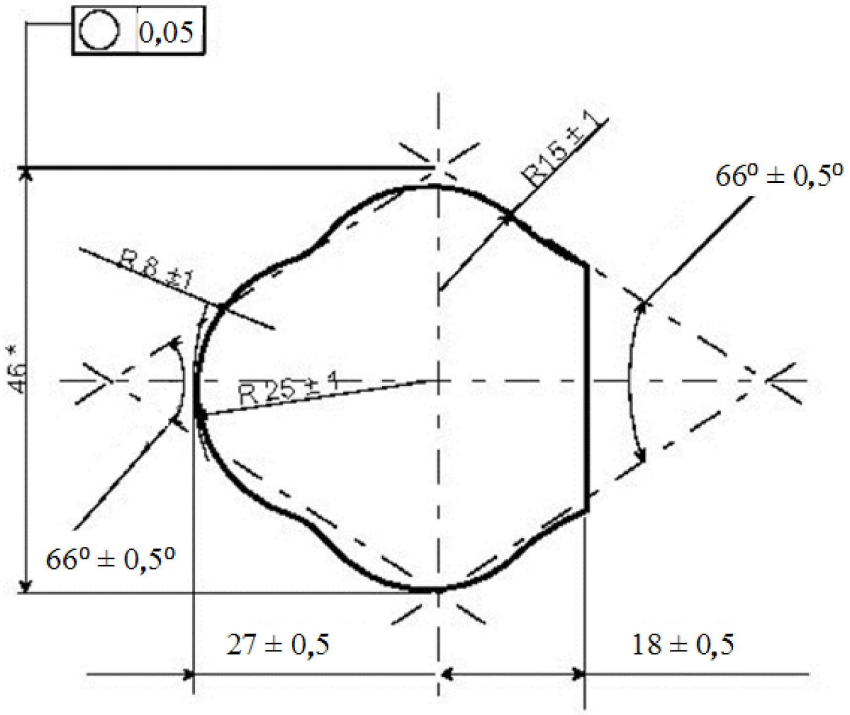

* Този размер може да варира между 43 и 49 mm.

Размери в mm

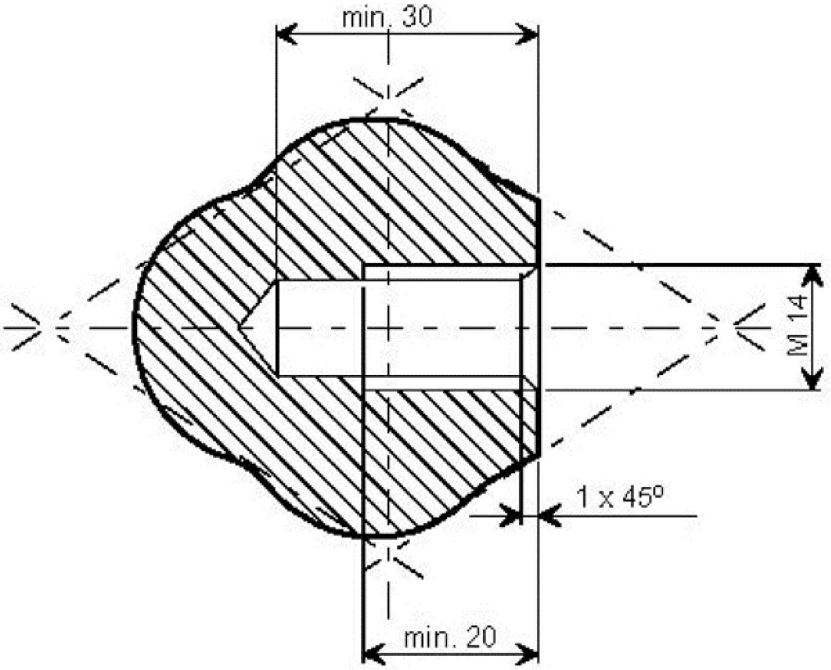

Размери в mm

Качество на повърхността $\overset{0,4}{\surd}$

Допуск за стегнатост ± 0,1

ПРИЛОЖЕНИЕ 7

ОПИСАНИЕ НА МАНЕКЕНА

1. СПЕЦИФИКАЦИЯ НА МАНЕКЕНА

1.1. Общи сведения

Главните характеристики на манекена са посочени във фигури и таблици, както следва:

Фигура 1 Изглед отстрани на глава, врат и торс;

Фигура 2 Изглед отпред на глава, врат и торс;

Фигура 3 Изглед отстрани на ханш, бедро и подбедрица;

Фигура 4 Изглед отпред на ханш, бедро и подбедрица;

Фигура 5 Основни размери;

Фигура 6 Манекен в седнало положение, показващо:

местоположение на центъра на тежестта;

местоположение на точките, където се измерва преместването; и височина на рамото.

Таблица 1 Справочен номер, наименование, материали и основни размери за компоненти на манекена; както и

Таблица 2 Маса на глава, врат, торс, бедро и подбедрица.

1.2. Описание на манекена

1.2.1. Конструкция на подбедрицата (вж. фигури 3 и 4)

Конструкцията на подбедрицата се състои от три компонента:

плоча за долната част на ходилото (30);

тръба за пищял (29); и

тръба за коляно (26).

Тръбата за коляно има две изпъкналости, които ограничават движението на подбедрицата спрямо бедрото.

Подбедрицата може да се върти назад на около 120° от изправеното положение.

1.2.2. Конструкция на бедрото (вж. фигури 3 и 4)

Конструкцията на бедрото се състои от три компонента:

тръба за коляно (22);

прът за бедро (21); и

тръба за ханша (20).

Движението на коляното е ограничено от два прореза в коленната тръба (22), които се зацепват с издатъците на подбедрицата.

1.2.3. Конструкция на торса (вж. фигури 1 и 2)

Конструкцията на торса се състои от следните компоненти:

тръба за ханша (2);

втулково-ролкова верига (4);

ребра (6) и (7);

гръдна кост (8); и

устройства за закрепване на верига (3) и на частите (7) и (8).

1.2.4. Врат (вж. фигури 1 и 2)

Вратът е съставен от седем полиуретанови диска (9). Коравината на врата може да се регулира посредством обтегач на веригата.

1.2.5. Глава (вж. фигури 1 и 2)

Главата (15) е куха; полиуретанът е усилен със стоманена плоча (17). Обтегачът на веригата, който позволява вратът да бъде регулиран, се състои от полиамидна подпора (10), дистанционна втулка (11) и обтягащи елементи (12 и 13). Главата може да се върти при връзката между първия и втория шиен прешлен (става на първия шиен прешлен), която се състои от регулиращо устройство (14 и 18), дистанционен елемент (16) и полиамидна подпора (10).

1.2.6. Коленна става (вж. фигура 4)

Подбедрицата и бедрата са съединени посредством тръба (27) и обтегач (28).

1.2.7. Става при ханша (вж. фигура 4)

Бедрата и торсът са свързани посредством тръба (23), фрикционни пластини (24) и устройство за обтягане (25).

1.2.8. Полиуретан

Тип: компаунд PU 123 CH

Твърдост: 50—60 по Шор (скала A)

1.2.9. Престилки

Манекенът е покрит със специална престилка (вж. таблица 1).

2. УСТРОЙСТВА ЗА КОРЕКЦИЯ

2.1. Общи сведения

За да се калибрира манекенът към дадени стойности и неговата обща маса, разпределението на масата се регулира посредством шест коригиращи тежести по 1 kg всяка, които могат да се поставят на ставата на ханша. Други шест полиуретанови тежести по 1 kg всяка се поставят на гърба на торса.

3. ВЪЗГЛАВНИЦА

Между гръдния кош на манекена и престилката се поставя възглавница. Тази възглавница е направена от полиетиленова пяна, която отговаря на следните изисквания:

твърдост: 7—10 по Шор (скала A)

дебелина: 25 mm + 5

Възглавницата трябва да бъде заменяема.

4. РЕГУЛИРАНЕ НА СТАВИТЕ

4.1. Общи сведения

За да се постигнат възпроизводими резултати, необходимо е да се определи и проверява триенето при всяка става.

4.2. Коленна става

Затяга се коленната става.

Бедрото и подбедрицата се поставят във вертикално положение.

Подбедрицата се завърта до 30°.

Постепенно се разхлабва обтегачът (28), докато подбедрицата започне да пада под въздействие на собственото си тегло.

Обтегачът се фиксира в това положение.

4.3. Тазобедрена става

Затяга се бедрената става.

Бедрата се поставят в хоризонтално положение, а торсът — във вертикално положение.

Торсът се завърта напред, докато образува ъгъл 60° с бедрата.

Постепенно се разхлабва обтегачът, докато торсът започне да пада под въздействие на собственото си тегло.

Обтегачът се фиксира в това положение.

4.4. Става на първия шиен прешлен

Регулира се ставата на първия шиен прешлен, така че тя да издържа само собственото си тегло в предна и задна посока.

4.5. Врат

Вратът може да бъде регулиран посредством верижния обтегач (13). Когато вратът е регулиран, горният край на обтегача трябва да се премества между 4 и 6 cm, когато е подложен на хоризонтален товар от 10 daN.

Таблица 1

Референтен номер	Име	Материали	Размери
1	Материал на тялото	Полиуретан	—
2	Тръба за ханша	Стомана	76 × 70 × 100 mm
3	Устройства за закрепване на верига	Стомана	25 × 10 × 70 mm
4	Втулково-ролкова верига	Стомана	3/4
5	Раменна плоча	Полиуретан	—
6	Валцован профил	Стомана	30 × 30 × 3 × 250 mm
7	Ребра	Перфориран стоманен лист	400 × 85 × 1,5 mm
8	Гръдна кост	Перфориран стоманен лист	250 × 90 × 1,5 mm
9	Дискове (шест)	Полиуретан	ø 90 × 20 mm
			ø 80 × 20 mm
			ø 75 × 20 mm

Референтен номер	Име	Материали	Размери
			ø 70 × 20 mm
			ø 65 × 20 mm
			ø 60 × 20 mm
10	Блок	Полиамид	60 × 60 × 25 mm
11	Дистанционна втулка	Стомана	40 × 40 × 2 × 50 mm
12	Опъвателен болт	Стомана	M16 × 90 mm
13	Опъвателна гайка	Стомана	M16
14	Обтегач за става на първия шиен прешлен	Стомана	ø 12 × 130 mm (M12)
15	Глава	Полиуретан	—
16	Дистанционна втулка	Стомана	ø 18 × 13 × 17 mm
17	Усилваща планка	Стомана	30 × 3 × 500 mm
18	Опъвателна гайка	Стомана	M12 mm
19	Бедра	Полиуретан	—
20	Тръба за ханша	Стомана	76 × 70 × 80 mm
21	Бедрена щанга	Стомана	30 × 30 × 440 mm
22	Коленна тръба	Стомана	52 × 46 × 40 mm
23	Съединителна тръба за ханша	Стомана	70 × 64 × 250 mm
24	Фрикционни пластини (четири)	Стомана	160 × 75 × 1 mm
25	Обтегач	Стомана	M12 × 320 mm + планки и гайки
26	Коленна тръба	Стомана	52 × 46 × 160 mm
27	Съединителна тръба за коляно	Стомана	44 × 39 × 190 mm
28	Опъвателна планка	Стомана	ø 70 × 4 mm
29	Тръба за пищял	Стомана	50 × 50 × 2 × 460 mm
30	Плоча за долната част на ходилото	Стомана	100 × 170 × 3 mm
31	Коригиращи тежести за торса (шест)	Полиуретан	маса 1 kg всяка
32	Възглавница	Полиетиленова пяна	350 × 250 × 25 mm
33	Общо	Памук и полиамидни ленти	—
34	Коригиращи тежести за бедра (шест)	Стомана	маса 1 kg всяка

Таблица 2

Компоненти на манекена	Маса в килограми
Глава и шия	4,6 ± 0,3
Торс и ръце	40,3 ± 1,0
Бедра	16,2 ± 0,5
Подбедрица и стъпало	9,0 ± 0,5
Обща маса, включително коригиращи тежести	75,5 ± 1,0

Фигура 1

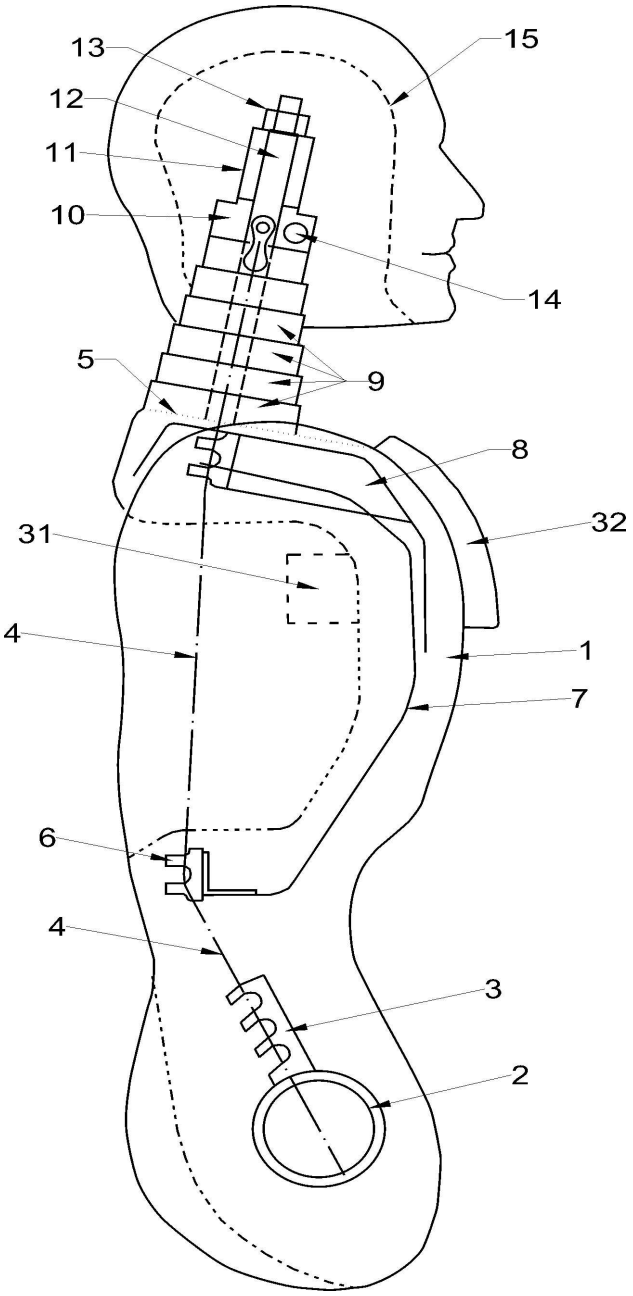

Фигура 2

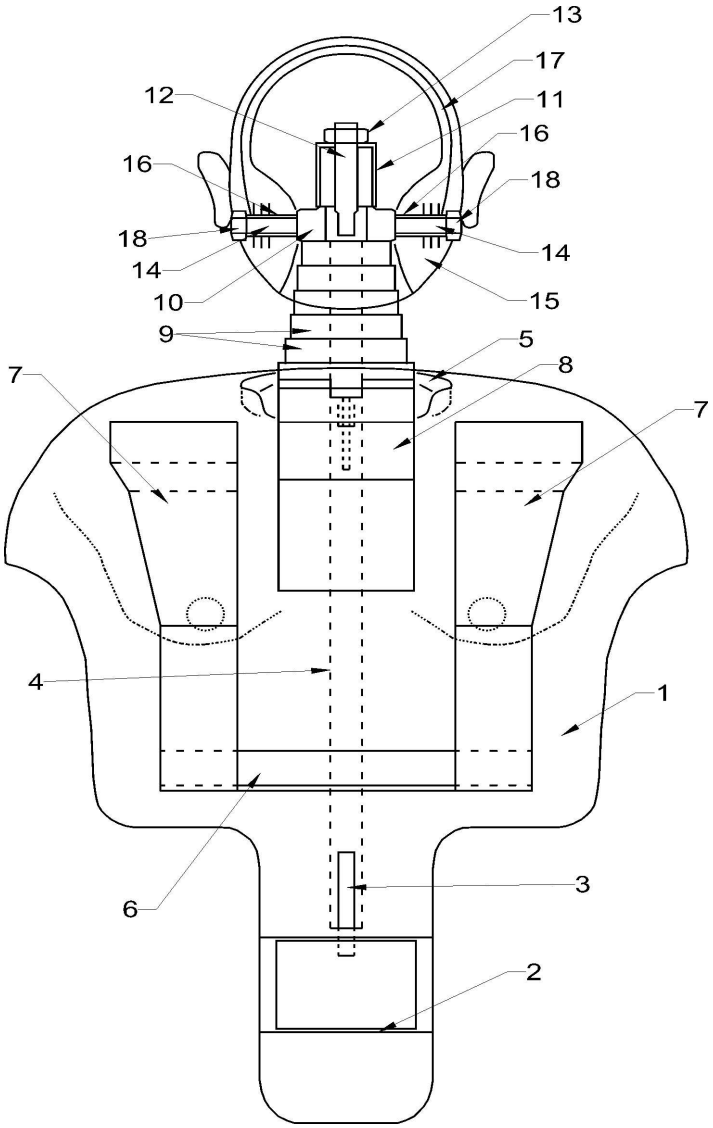

Фигура 3

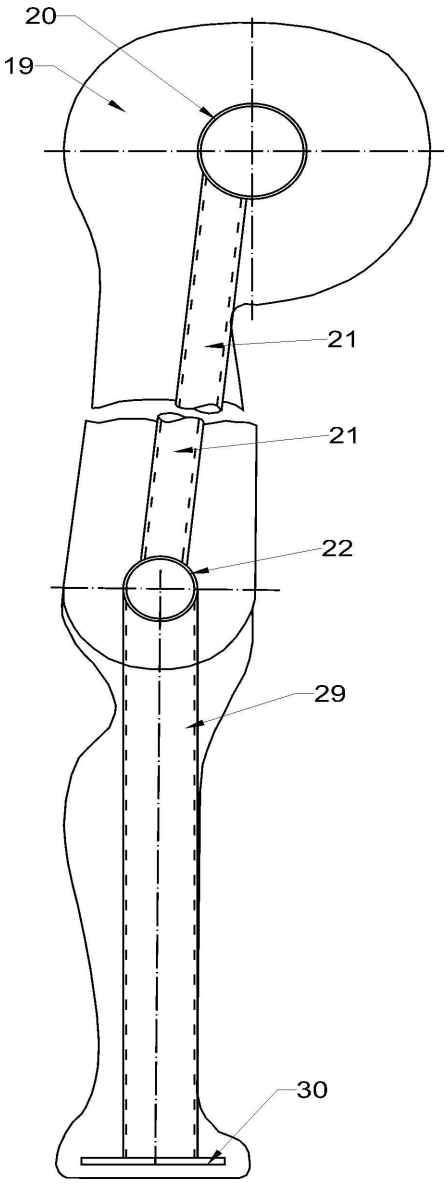

Фигура 4

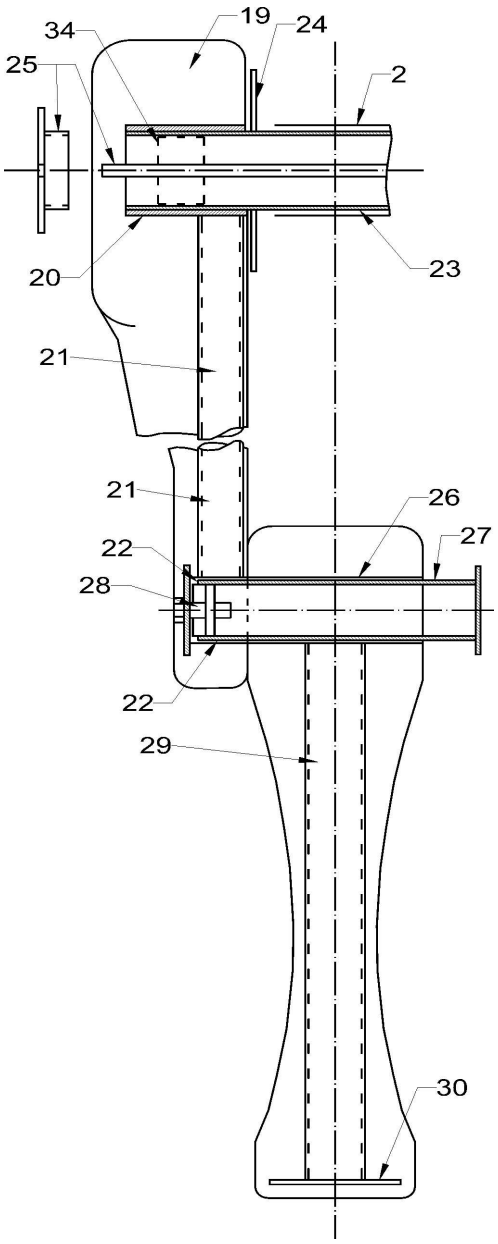

Фигура 5

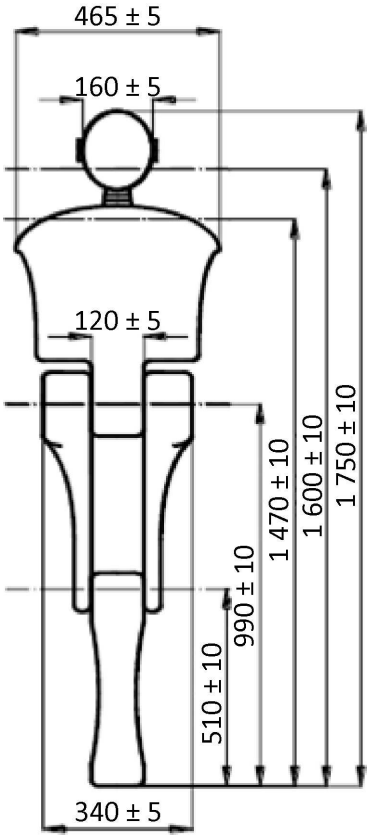

Фигура 6

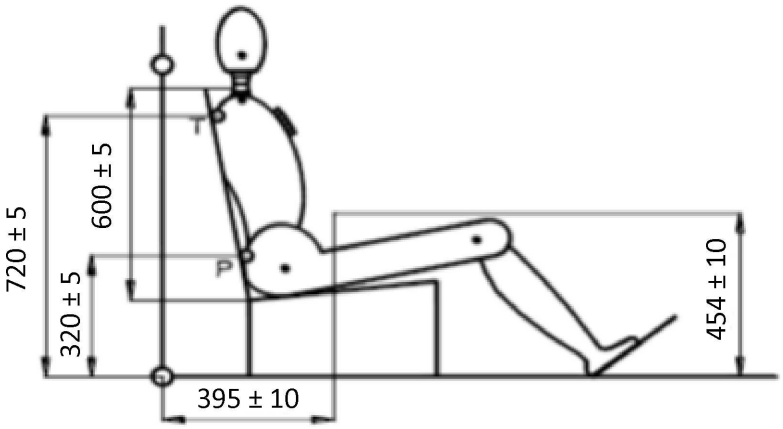

Всички размери са в mm

G = център на тежестта

T = измервателна точка на торса (разположена отзад на осевата линия на манекена)

P = измервателна точка на таза (разположена отзад на осевата линия на манекена)

Измерването на преместването в точката P не трябва да съдържа компоненти на завъртане около оста на ханша и около вертикалната ос.

ПРИЛОЖЕНИЕ 8

ОПИСАНИЕ НА КРИВАТА НА ОТРИЦАТЕЛНОТО ИЛИ ПОЛОЖИТЕЛНОТО УСКОРЕНИЕ НА КОЛИЧКА В ЗАВИСИМОСТ ОТ ВРЕМЕТО

И в двата случая процедурите за калибриране и измерване трябва да отговарят на международния стандарт ISO 6487 (2002); Измервателното оборудване трябва да отговаря на техническите изисквания за канал за пренос на данни с клас на честота (CFC) 60.

Определяне на различните криви

Време (ms)	Ускорение (g) Ниска област	Ускорение (g) Висока област
0	—	20
10	0	—
10	15	—
15	20	—
18	—	32
25	26	—
45	26	—
55	20	—
60	0	32
80	—	0

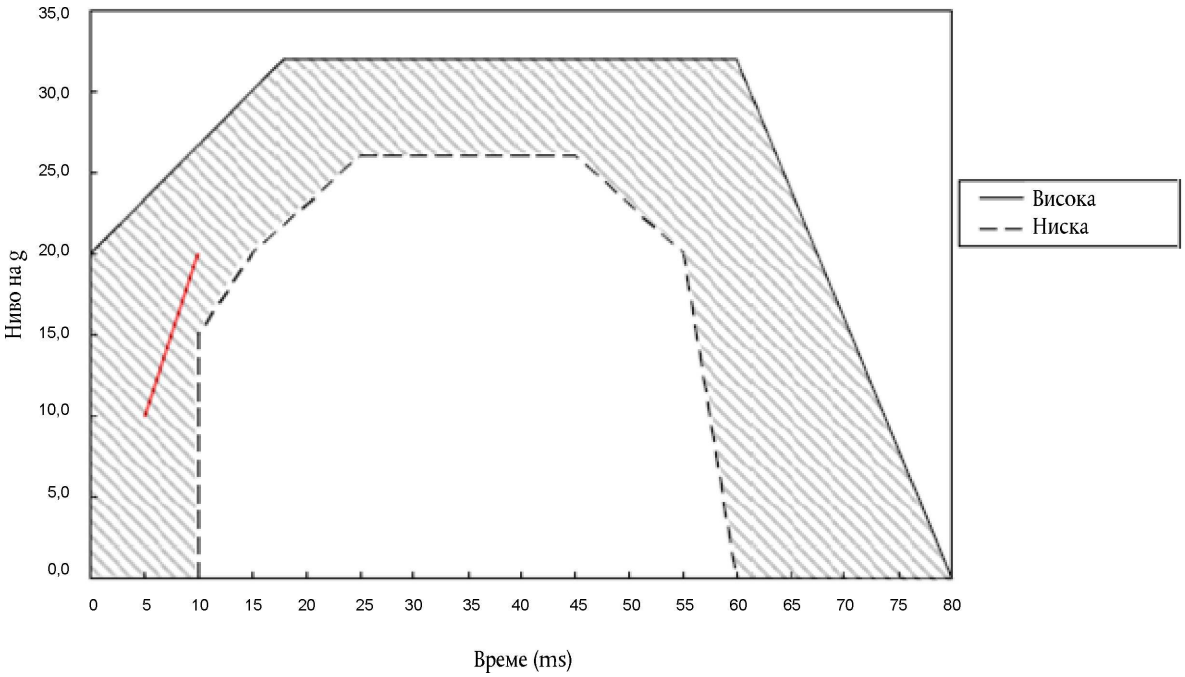

Допълнителният отрязък (вж. точка 7.7.4.2) се прилага само за шейната за положително ускорение.

ПРИЛОЖЕНИЕ 9

УКАЗАНИЯ

Всеки обезопасителен колан се придружава от инструкции със следното съдържание или от следния вид на езика или езиците на държавата, в която ще бъде пуснат за продажба:

1. Инструкции за монтиране (не се изискват, когато обезопасителният колан се монтира от производителя на превозното средство), в които се посочва за кои превозни средства е подходящ комплектът колани, както и правилният метод на закрепване на комплекта към превозното средство, вкл. предупреждение за избягване на механично триене на коланите.

2. Инструкции за ползвателите (могат да се включат в ръководството за експлоатация на превозното средство, когато обезопасителният колан се монтира от производителя на превозното средство), които съдържат необходимата информация, за да се гарантира, че потребителят ще използва обезопасителния колан максимално ефективно. В тези инструкции се посочва:

   а) важността на поставянето на колана при всички пътувания;

   б) правилният начин на поставяне на колана и по-специално:

      i) предвиденото местоположение на ключалката;

      ii) необходимостта коланите да прилягат плътно при ползване;

      iii) правилното разположение на лентите и необходимостта да се избягва усукването им;

      iv) важността всеки колан да се използва от само един пътник и по-специално коланът да не се поставя около дете, седнало в скута на пътник;

   в) начинът на работа с ключалката;

   г) начинът за регулиране на колана;

   д) начинът на действие на всеки механизъм за прибиране, вграден в комплекта, и начинът на проверка, че той блокира;

   е) препоръчителните начини за почистване на колана и сглобяването му отново след почистване, когато е уместно;

   ж) необходимостта да се подмени обезопасителният колан след ползването му при сериозна злополука, при признаци на голямо изтриване, при срязване или, при колан с монтиран визуален индикатор за претоварване, когато има индикация за непригодността на колана за по-нататъшно ползване; или, при колан с устройство за предварително обтягане, когато то се е задействало;

   з) фактът, че коланът не трябва да се поправя или изменя по никакъв начин, тъй като такива промени могат да намалят ефективността му, и по-специално, когато конструкцията на колана позволява да бъдат демонтирани части, трябва да се дадат инструкции, за да се осигури правилното сглобяване отново;

   и) фактът, че коланът е предназначен за ползване от пътник с телосложение на възрастен;

   й) скатаването на колана, когато не се използва.

3. В случая на обезопасителни колани, снабдени с механизъм за прибиране тип 4N, в инструкцията за монтаж и на всяка опаковка трябва да бъде обозначено, че този колан не е подходящ за монтиране в пътнически превозни средства с не повече от девет места, включително мястото на водача.

4. Производителят/заявителят осигурява на потребителя изисквания за монтиране за всички превозни средства, в които може да се използва обезопасителен колан с лента за чатала. Производителят на обезопасителен колан с цялостно обхващане трябва да предостави задължителна информация относно монтирането на допълнителните усилващи елементи за устройствата за закрепване на лентите за чатала и тяхното монтиране във всички превозни средства, в които е предвидена възможност за монтиране.

ПРИЛОЖЕНИЕ 10

ДВОЙНО ИЗПИТВАНЕ НА КЛЮЧАЛКА

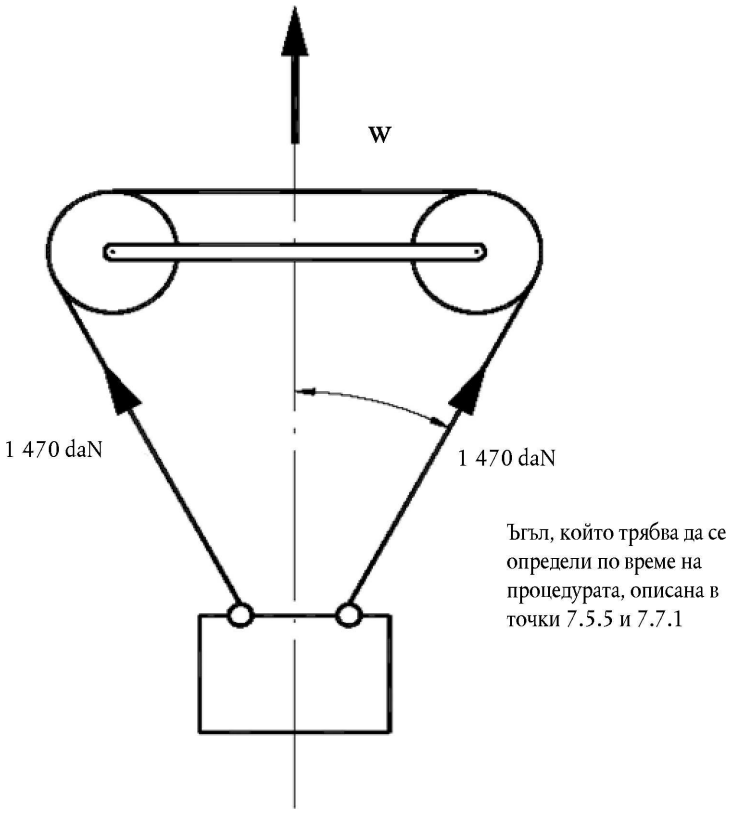

W = приложено усилие

ПРИЛОЖЕНИЕ 11

ИЗПИТВАНЕ ЗА ИЗТРИВАНЕ И МИКРОПРИПЛЪЗВАНЕ

Фигура 1

Процедура тип 1

Примери на схеми на изпитване, отговарящи на типа на регулиращото устройство

ПРИМЕР „А“

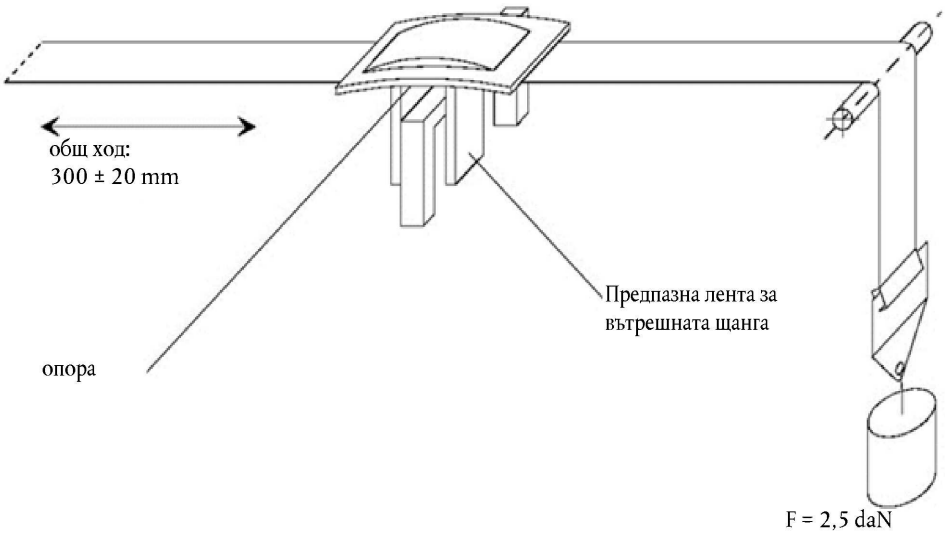

ПРИМЕР „Б“

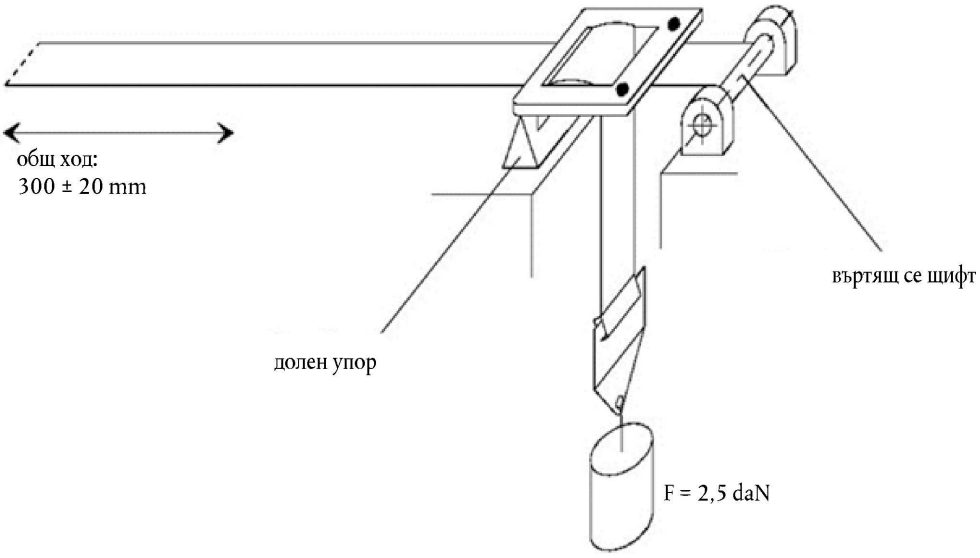

Фигура 2

Процедура от тип 2

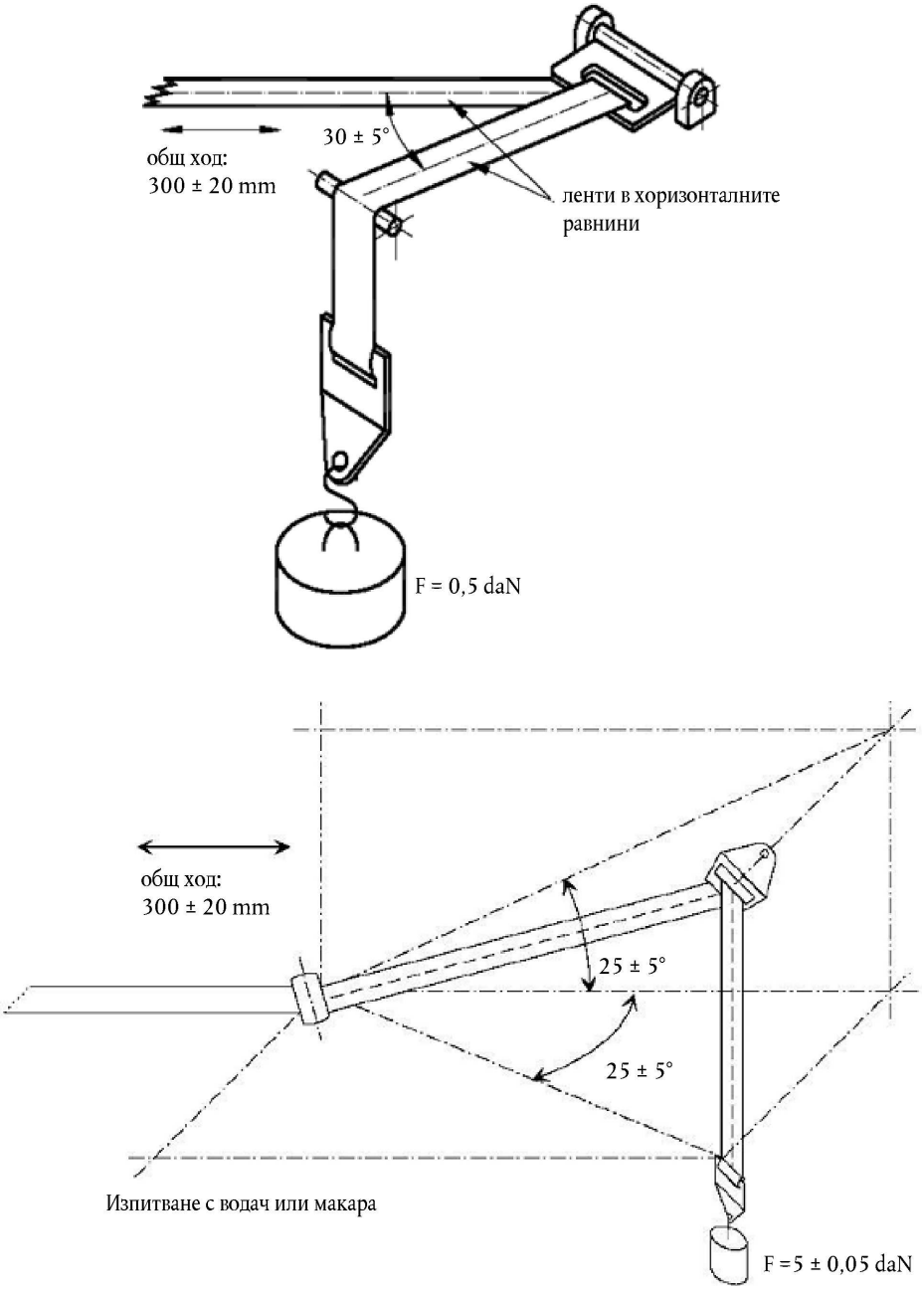

Всички размери са в mm

Фигура 3

Процедура тип 3 и изпитване за микроприплъзване

Общ ход: 300 ± 20 mm

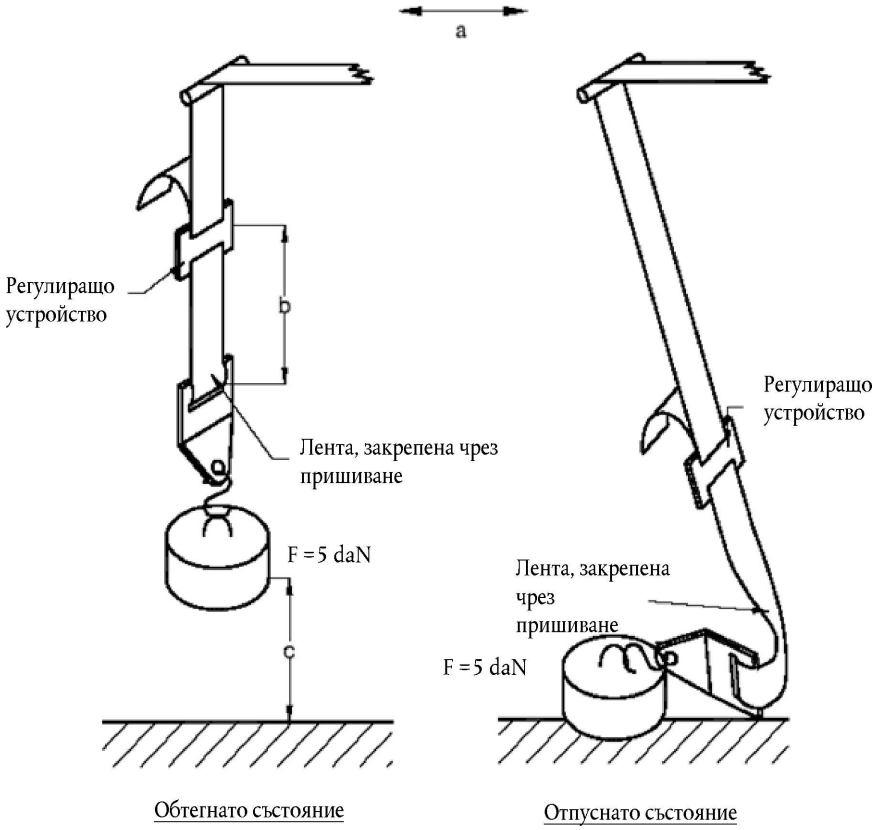

Прилаганият върху изпитвателния стенд товар 5 daN се направлява вертикално по такъв начин, че да се предотвратят люлеенето на товара и усукването на лентата.

Присъединителното приспособление се фиксира към товара 5 daN по същия начин, както в превозното средство.

ПРИЛОЖЕНИЕ 12

ИЗПИТВАНЕ ЗА УСТОЙЧИВОСТ НА КОРОЗИЯ

1. ИЗПИТВАТЕЛНА АПАРАТУРА

1.1. Апаратурата включва камера за мъгла, резервоар за солен разтвор, подаване на подходящо кондициониран въздух под налягане, една или повече пулверизиращи дюзи, опори за образеца, средства за загряване на камерата и необходимите регулиращи средства. Размерите и конструктивните особености на апаратурата не са от значение, стига да се изпълняват условията на изпитването.

1.2. Важно е да се гарантира, че върху изпитваните образци не падат капки от разтвор, отложени по тавана или обвивката на камерата.

1.3. Капките от разтвора, които се стичат от изпитвателните образци, не трябва да се връщат в резервоара за повторно пулверизиране.

1.4. Апаратурата не трябва да е изработена от материали, оказващи въздействие върху разяждащото действие на мъглата.

2. РАЗПОЛАГАНЕ НА ИЗПИТВАТЕЛНИТЕ ОБРАЗЦИ В КАМЕРАТА ЗА МЪГЛА

2.1. Образците (с изключение на механизми за прибиране) се опират или окачват под ъгъл между 15° и 30° спрямо вертикалата и за предпочитане — успоредно на основната посока на хоризонталния поток мъгла през камерата, определен спрямо преобладаващата изпитвана повърхност.

2.2. Механизмите за прибиране се опират или окачват под ъгъл така, че осите на макарите за съхранение на лентата да са перпендикулярни на основната посока на хоризонталния поток мъгла през камерата. Отворите на лентата в механизма за прибиране също трябва да са обърнати в тази основна посока.

2.3. Всеки образец се поставя така, че да позволи на мъглата да се отлага свободно по всички образци.

2.4. Всеки образец се поставя така, че да не се допуска соленият разтвор да капе от един образец върху друг.

3. СОЛЕН РАЗТВОР

3.1. Соленият разтвор се приготвя чрез разтваряне на 5 ± 1 тегловни части натриев хлорид в 95 части дестилирана вода. Солта е натриев хлорид, практически без съдържание на никел и мед и съдържаща в сухо състояние не повече от 0,1 % натриев йодид и не повече от 0,3 % примеси общо.

3.2. Разтворът да е такъв, че когато се пулверизира при 35 °C, събраният разтвор е в pH обхват от 6,5 до 7,2.

4. ПОДАВАНЕ НА ВЪЗДУХ

Подаваният сгъстен въздух към дюзата или дюзите за пулверизиране на соления разтвор не трябва да съдържа масло и примеси и следва да е с налягане, поддържано постоянно в обхвата между 70 kN/m^2 и 170 kN/m^2.

5. УСЛОВИЯ В КАМЕРАТА ЗА МЪГЛА

5.1. В зоната в камерата за мъгла, в която са поставени образците, се поддържа температура 35 ± 5 °C. В тази зона се поставят най-малко два чисти колектора за мъгла, за да се предотврати събирането на капки от разтвор от изпитвателните образци или от друг източник. Колекторите се поставят близо до изпитваните образци, единият — възможно най-близо до дюзите, и другият — колкото е възможно по-далеч от дюзите. Мъглата трябва да е такава, че на всеки 80 cm^2 от хоризонталната събираща площ се събира средно количество от 1,0 до 2,0 ml от разтвора на час за всеки колектор, измерено като средна стойност за най-малко 16 часа.

5.2. Дюзата или дюзите са насочени или регулирани така, че пръските да не удрят директно изпитваните образци.

ПРИЛОЖЕНИЕ 13

ПОСЛЕДОВАТЕЛНОСТ НА ИЗПИТВАНИЯТА

Точки	Изпитване	Образци															
		Обезопасителен колан или система за обезопасяване №					Лента №										
		1	2	3	4	5	1	2	3	4	5	6	7	8	9	10	11
4./6.1.2./6.1.3./6.2.1.1./ 6.2.2./6.2.3.1./6.3.1.1.	Проверка на колан или система за обезопасяване	X															
2.21./2.22./6.2.2.2.	Проверка на ключалка	X	X	X	X	X											
6.2.2.6./6.2.2.7./ 7.5.1./ 7.5.5.	Изпитване на якост на ключалка			X													
6.2.3.3./7.5.1.	Изпитване на якост на регулиращото устройство (и на механизмите за прибиране, когато е необходимо)			X													
6.2.4./7.5.2.	Изпитване на якост на присъединителните приспособления (и на механизмите за прибиране, когато е необходимо)			X													
6.2.2.3./7.5.3.	Изпитване на ниска температура на ключалка	X	X														
6.2.1.4./7.5.4.	Изпитване на въздействие на ниска температура върху твърдите части	X	X														
6.2.3.2./6.2.3.4./7.5.6.	Удобство при регулиране				X												
	Кондициониране/изпитване на колан или система за обезопасяване преди динамично изпитване																
6.2.2.4.	Дълготрайност на ключалка	X	X														
6.2.1.2./7.2.	Устойчивост на корозия на твърди части	X	X														
	Кондициониране на механизми за прибиране																
6.2.5.2.1./6.2.5.3.1./ 6.2.5.3.3./7.6.2.	Праг на блокиране	X	X														
6.2.5.2.2./6.2.5.3.4./ 7.6.4.	Сила на прибиране	X	X														
6.2.5.2.3./6.2.5.3.3./ 7.6.1.	Дълготрайност	X	X														
6.2.5.2.3./6.2.5.3.3./ 7.2.	Корозия	X	X														
6.2.5.2.3./6.2.5.3.3./ 7.6.3.	Прах	X	X														
6.3.1.2./7.4.3.	Изпитване на широчина на лента						X	X									
	Изпитване на якост на лента след																
6.3.2./7.4.1.1./7.4.2.	Кондициониране в помещение						X	X									
6.3.3./7.4.1.2./7.4.2.	Кондициониране на светлина								X	X							

Точки	Изпитване	Образци															
		Обезопасителен колан или система за обезопасяване №					Лента №										
		1	2	3	4	5	1	2	3	4	5	6	7	8	9	10	11
6.3.3./7.4.1.3./7.4.2.	Кондициониране при ниска температура										X	X					
6.3.3./7.4.1.4./7.4.2.	Кондициониране на топлина												X	X			
6.3.3./7.4.1.5./7.4.2.	Кондициониране на вода														X	X	
6.2.3.2./7.3.	Изпитване на микроприплъзване				X	X											
6.4.2./7.4.1.6.	Изпитване за изтриване				X	X											
6.4.1./7.7.	Динамично изпитване	X	X														
6.2.2.5./6.2.2.7./7.8.	Изпитване за отваряне на ключалка	X	X														
7.1.4.	Задържане на образеца на лента																X

ПРИЛОЖЕНИЕ 14

КОНТРОЛ НА СЪОТВЕТСТВИЕТО НА ПРОИЗВОДСТВОТО

1. ИЗПИТВАНИЯ

За обезопасителните колани се изисква да се докаже съответствие с изискванията, на които се основават следните изпитвания:

1.1. Проверка на прага на блокиране и дълготрайността на механизми за прибиране с аварийна блокировка

Съгласно разпоредбите на точка 7.6.2 в най-неблагоприятната посока, която е подходяща за целта, след като са били подложени на изпитването за дълготрайност, посочено в точки 7.2, 7.6.1 и 7.6.3, като изискване по точка 6.2.5.3.5 от настоящото правило.

1.2. Проверка на дълготрайността на механизми за прибиране с автоматична блокировка

Съгласно разпоредбите на точка 7.6.1 от настоящото правило, допълнени от изпитванията по точки 7.2 и 7.6.3, като изискване по точка 6.2.5.2.3 от настоящото правило.

1.3. Изпитване на якост на ленти след кондициониране

Съгласно процедурата, описана в точка 7.4.2 от настоящото правило, след кондициониране съгласно изискванията по точки 7.4.1.1—7.4.1.5 от настоящото правило.

1.3.1. Изпитване на якост на ленти след изтриване

Съгласно процедурата, описана в точка 7.4.2 от настоящото правило, след кондициониране съгласно изискванията по точка 7.4.1.6 от настоящото правило.

1.4. Изпитване на микроприплъзване

Съгласно процедурата, описана в точка 7.3 от настоящото правило.

1.5. Изпитване на твърдите части

Съгласно процедурата, описана в параграф 7.5 от настоящото правило.

1.6. Проверка на изискванията за функциониране на обезопасителен колан или система за обезопасяване, когато са подложени на динамично изпитване

1.6.1. Изпитвания с кондициониране

1.6.1.1. Колани или системи за обезопасяване с механизъм за прибиране с аварийна блокировка съгласно разпоредбите на точки 7.7 и 7.8 от настоящото правило, като се използва колан, който преди това е бил подложен на 45 000 цикъла при изпитването на дълготрайност на механизма за прибиране, посочено в точка 7.6.1 от настоящото правило, и на изпитванията, посочени в точки 6.2.2.4, 7.2 и 7.6.3 от настоящото правило.

1.6.1.2. Колани или системи за обезопасяване, снабдени с механизъм за прибиране с автоматична блокировка: съгласно разпоредбите, посочени в точки 7.7 и 7.8 от настоящото правило, като се използва колан, който преди това е бил подложен на 10 000 цикъла при изпитването за дълготрайност на механизма за прибиране, посочено в точка 7.6.1, както и на изпитванията, предписани в точки 6.2.2.4, 7.2 и 7.6.3 от настоящото правило.

1.6.1.3. Статични колани: съгласно разпоредбите, посочени в точки 7.7 и 7.8 от настоящото правило, за обезопасителен колан, който е бил подложен на изпитването, предписано в точки 6.2.2.4 и 7.2 от настоящото правило.

1.6.2. Изпитване без кондициониране

Съгласно процедурата, описана в точки 7.7 и 7.8 от настоящото правило.

2. ЧЕСТОТА НА ИЗПИТВАНЕ И РЕЗУЛТАТИ

2.1. Честотата на изпитване съгласно изискванията на точки 1.1—1.5 от настоящото приложение трябва да бъде статистически контролирана и на случаен принцип в съответствие с една от обичайните процедури за осигуряване на качеството.

2.1.1. Освен това, в случай на механизми за прибиране с аварийна блокировка трябва да бъдат проверени всички комплекти:

2.1.1.1. или съгласно разпоредбите, посочени в точки 7.6.2.1 и 7.6.2.2 от настоящото правило, в най-неблагоприятната посока за целта, както е определено в точка 7.6.2.1.2. Резултатите от изпитването трябва да отговарят на изискванията по точки 6.2.5.3.1.1 и 6.2.5.3.3 от настоящото правило;

2.1.1.2. или съгласно разпоредбите, посочени в точки 7.6.2.3 от настоящото правило, в най-неблагоприятната посока за целта. Въпреки това скоростта на накланяне може да бъде по-голяма от посочената скорост дотолкова, че да не влияе на резултатите от изпитванията. Резултатите от изпитванията трябва да отговарят на изискванията по точка 6.2.5.3.1.4 от настоящото правило.

2.2. В случай на съответствие с динамичното изпитване съгласно точка 1.6 от настоящото приложение, това изпитване се провежда с минимална честота от:

2.2.1. Изпитвания с кондициониране

2.2.1.1. В случай на колани, снабдени с механизъм за прибиране с аварийна блокировка:

когато дневното производство е по-голямо от 1 000 колана: един на всеки 100 000 произведени колана, с минимална честота един на всеки две седмици;

когато дневното производство е по-малко от или равно на 1 000 колана: един на 10 000 произведени колана, с минимална честота един годишно, за вид механизъм с блокировка ([1]);

се подлагат на изпитването по точка 1.6.1.1 от настоящото приложение.

2.2.1.2. В случай на колани, снабдени с механизъм за прибиране с автоматична блокировка, и на статични колани:

когато дневното производство е по-голямо от 1 000 колана: един на всеки 100 000 произведени колана, с минимална честота един на всеки две седмици;

когато дневното производство е по-малко от или равно на 1 000 колана: един на всеки 10 000 произведени колана, с минимална честота един годишно;

се подлагат съответно на изпитването по точка 1.6.1.2 или 1.6.1.3 от настоящото приложение.

2.2.2. Изпитвания без кондициониране

2.2.2.1. В случай на колани, снабдени с механизъм за прибиране с аварийна блокировка, на изпитването, предписано в точка 1.6.2 по-горе, се подлага следният брой образци:

2.2.2.1.1. два колана на всеки 25 000 произведени, с минимална честота един дневно за вид механизъм с блокировка, когато дневното производство е не по-малко от 5 000 колана;

2.2.2.1.2. един колан на 5 000 произведени, с минимална честота един годишно за вид механизъм с блокировка, когато дневното производство е по-малко от 5 000 колана.

2.2.2.2. в случай на колани, снабдени с механизъм за прибиране с автоматична блокировка, и статични колани, на изпитването, предписано в точка 1.6.2 по-горе, се подлага следният брой образци:

2.2.2.2.1. два колана на всеки 25 000 произведени колана, с минимална честота един дневно за одобрен тип, когато дневното производство е не по-малко от 5 000 колана;

2.2.2.2.2. един колан на всеки 5 000 произведени колана, с минимална честота един годишно за одобрен тип, когато дневното производство е по-малко от 5 000 колана.

([1]) За целите на настоящото приложение „вид механизъм с блокировка“ означава всеки механизъм за прибиране с аварийна блокировка, чиято конструкция се различава само по отношение на водещия ъгъл (ъгли) на датчика спрямо базовата система от оси на превозното средство.

2.2.3. Резултати

Резултатите от изпитванията трябва да отговарят на изискванията, посочени в точка 6.4.1.3.1 от настоящото правило.

Преместването напред на манекена може да бъде контролирано с оглед на разпоредбата на точка 6.4.1.3.2 от настоящото правило (или 6.4.1.4, когато е приложима) по време на изпитване посредством опростен адаптиран метод.

Опростеният адаптиран метод може да бъде напр. използването на скоростта при контролната точка на гръдния кош, измерена при 300 mm преместване напред при физическо изпитване без въздушна възглавница или допълнителни съставни части на системата за обезопасяване, което да се вземе предвид в плана за контрол на съответствието.

2.2.3.1. В случай на одобрение, съгласно точка 6.4.1.3.3 или 6.4.1.3.4 от настоящото правило, както и точка 1.6.1 от настоящото приложение, се посочва само, че нито една част от колана не трябва да се разруши или разедини и че при скорост 24 km/h при контролната точка на гръдния кош няма преместване, по-голямо от 300 mm.

2.3. Когато изпитвателен образец не издържи дадено изпитване, на което е бил подложен, се провежда допълнително изпитване за същите изисквания на най-малко три други образеца. В случай на динамични изпитвания, когато един от тези три образеца не издържи изпитването, притежателят на сертификата за одобрение на типа или неговият упълномощен представител уведомява органа по одобряването на типа, издал одобрението, като посочва предприетите стъпки, за да се възстанови съответствието на производството.

ПРИЛОЖЕНИЕ 15

Процедура за определяне на точката „H“ и на действителния ъгъл на наклона на торса за места за сядане в моторни превозни средства [1]

Допълнение 1 — Описание на триизмерния механизъм за определяне на точката „H“ [1]

Допълнение 2 — Триизмерна координатна система [1]

Допълнение 3 — Контролни данни относно местата за сядане [1]

---

[1] Процедурата е описана в приложение 1 и неговите допълнения 1, 2 и 3 към Консолидираната резолюция за конструкцията на превозните средства (R.E.3) (документ ECE/TRANS/WP.29/78/Rev.3 - www.unece.org/trans/main/wp29/wp29wgs/wp29gen/wp29resolutions.html

ПРИЛОЖЕНИЕ 16

МОНТИРАНЕ НА ОБЕЗОПАСИТЕЛНИ КОЛАНИ С ПОСОЧВАНЕ НА ТИПОВЕТЕ ОБЕЗОПАСИТЕЛНИ КОЛАНИ И ТИПОВЕТЕ МЕХАНИЗМИ ЗА ПРИБИРАНЕ

Минимални изисквания за обезопасителни колани и механизми за прибиране						
Категория превозни средства	Места за сядане, гледащи напред				Гледащи назад места за сядане	Места за сядане, гледащи настрани
	Външни места за сядане		Средни места за сядане			
	Предни	Други освен предни	Предни	Други освен предни		
M_1	Ar4m	Ar4m	Ar4m	Ar4m	B, Br3, Br4m	—
M_2 < 3,5 t	Ar4m, Ar4Nm	Ar4m, Ar4Nm	Ar4m, Ar4Nm	Ar4m, Ar4Nm	Br3, Br4m, Br4Nm	—
M_2 > 3,5 t	Br3, Br4m, Br4Nm, или Ar4m или Ar4Nm •	Br3, Br4m, Br4Nm, или Ar4m или Ar4Nm •	Br3, Br4m, Br4Nm или Ar4m или Ar4Nm •	Br3, Br4m, Br4Nm или Ar4m или Ar4Nm •	Br3, Br4m, Br4Nm	—
M_3	Br3, Br4m, Br4Nm, или Ar4m или Ar4Nm • Вж. точка 8.1.7 за условия, при които се допуска надбедрен колан	Br3, Br4m, Br4Nm, или Ar4m или Ar4Nm • Вж. точка 8.1.7 за условия, при които се допуска надбедрен колан	Br3, Br4m, Br4Nm или Ar4m или Ar4Nm • Вж. точка 8.1.7 за условия, при които се допуска надбедрен колан	Br3, Br4m, Br4Nm или Ar4m или Ar4Nm • Вж. точка 8.1.7 за условия, при които се допуска надбедрен колан	—	B, Br3, Br4m, Br4Nm
N_1	Ar4m, Ar4Nm	Ar4m, Ar4Nm, Br4m, Br4Nm Ø По точка 8.1.2.1 се допуска надбедрен колан, ако седалката е от вътрешната страна на проход	B, Br3, Br4m, Br4Nm или A, Ar4m, Ar4Nm* ([1]) По точка 8.1.6 се допуска надбедрен колан, ако предното стъкло не е в базовата зона.	B, Br3, Br4m, Br4Nm	B, Br3, Br4m, Br4Nm	—
N_2	Br3, Br4m, Br4Nm или Ar4m, Ar4Nm* По точка 8.1.6 се допуска надбедрен колан, ако предното стъкло е извън базовата зона и той е предназначен за седалката на водача.	B, Br3, Br4m, Br4Nm	B, Br3, Br4m, Br4Nm или A, Ar4m, Ar4Nm* По точка 8.1.6 се допуска надбедрен колан, ако предното стъкло не е в базовата зона.	B, Br3, Br4m, Br4Nm	B, Br3, Br4m, Br4Nm	—
N_3	Br3, Br4m, Br4Nm или Ar4m, Ar4Nm* По точка 8.1.6 се допуска надбедрен колан, ако предното стъкло е извън базовата зона и той е предназначен за седалката на водача.	B, Br3, Br4m, Br4Nm	B, Br3, Br4m, Br4Nm или A, Ar4m, Ar4Nm* По точка 8.1.6 се допуска надбедрен колан, ако предното стъкло не е в базовата зона.	B, Br3, Br4m, Br4Nm	B, Br3, Br4m, Br4Nm	—

Минимални изисквания за обезопасителни колани и механизми за прибиране						
Категория превозни средства	Места за сядане, гледащи напред				Гледащи назад места за сядане	Места за сядане, гледащи настрани
	Външни места за сядане		Средни места за сядане			
	Предни	Други освен предни	Предни	Други освен предни		

A: колан с три точки (надбедрен и диагонален колан)	B: колан с две точки (надбедрен колан)	r: механизъм за прибиране	m: механизъм за прибиране с аварийна блокировка с приемане на повече от един сигнал
3: механизъм за прибиране с автоматична блокировка	4: механизъм за прибиране с аварийна блокировка	N: по-висок праг на реагиране	(вж. Правило № 16, точки 2.14.3 и 2.14.5)
*: препраща към точка 8.1.6 от настоящото правило (2)	Ø: препраща към точка 8.1.2.1 от настоящото правило	•: препраща към точка 8.1.7 от настоящото правило (2)	

(1) Поправки към притурка 12 към серия 04 от изменения, приложими *ab initio*.
(2) Поправки към редакция 4, приложими *ab initio*.

Забележка: във всички случаи могат да се поставят колани от тип S вместо колани от тип A или B, при условие че се използват устройства за закрепване, съответстващи на изискванията на Правило № 14.

Когато колан с цялостно обхващане е одобрен като колан от тип S съгласно настоящото правило, производителят или заявителят може да предвиди използването на надбедрена лента, диагонални ленти, както и един или повече механизми за прибиране, една или две допълнителни ленти за чатала, вкл. съответните приспособления за присъединяване към техните устройства за закрепване. Не се изисква тези допълнителни устройства за закрепване да отговарят на изискванията на Правило № 14 (поправки към притурка 14 към серия 04 от изменения, приложими „*ab initio*“.).

ПРИЛОЖЕНИЕ 17

Изисквания за монтирането на обезопасителни колани и системи за обезопасяване за възрастни пътници в моторни превозни средства на седалки, гледащи напред, и за монтиране на системи ISOFIX и i-Size за обезопасяване на деца

1. СЪВМЕСТИМОСТ СЪС СИСТЕМИ ЗА ОБЕЗОПАСЯВАНЕ НА ДЕЦА

1.1. Производителят на превозното средство включва в ръководството за експлоатация на превозното средство лесно разбираема препоръка към ползвателя на превозното средство относно пригодността на всяко място за сядане на пътници за монтирането на система за обезопасяване на деца. Тази информация се дава чрез пиктограми или на националния език, или на поне на един от националните езици в държавата, в която превозното средство се предлага за продажба.

За всяко гледащо напред място за сядане на пътници и всяка определена позиция ISOFIX производителят на превозното средство посочва:

а) дали мястото за сядане е пригодно за монтиране на система за обезопасяване на деца от „универсална“ категория (вж. точка 1.2 по-долу); и/или

б) дали мястото за сядане е пригодно за монтиране на система i-Size за обезопасяване на деца (вж. точка 1.4 по-долу); и/или

в) дали мястото за сядане е пригодно за монтиране на система за обезопасяване на деца, различна от посочените по-горе (вж. точка 1.3 по-долу).

Ако дадено място за сядане е пригодно за ползване само с гледащи напред системи за обезопасяване на деца, това също следва да се посочи в ръководството за експлоатация на превозното средство.

Освен горепосочената информация за ползвателя на превозното средство производителят му предоставя информацията, определена в допълнение 3 към настоящото приложение. Например тази информация може да бъде включена в отделни приложения към ръководството за експлоатация на превозното средство или в техническото описание на превозното средство, или да се дава в специална уебстраница. Мястото за достъп до тази информация трябва да бъде указано в инструкцията за експлоатация на превозното средство.

1.2. „Система за обезопасяване на деца от универсална категория“ означава система за обезопасяване на деца, одобрена в съответствие с определението за „универсална“ категория в притурка 5 към серия 03 от изменения (или по-следващи изменения) на Правило № 44. Местата, които са посочени от производителя на превозното средство като пригодни за монтиране на системи за обезопасяване на деца от универсална категория, трябва да отговарят на разпоредбите на допълнение 1 и допълнение 5 към настоящото приложение.

1.3. Система ISOFIX за обезопасяване на деца означава система за обезопасяване на деца, одобрена съгласно притурка 5 към серия 03 от изменения на Правило № 44 или Правило № 129 (или по-следващи изменения). Места, които са посочени от производителя на превозното средство като пригодни за монтиране на системи ISOFIX за обезопасяване на деца, трябва да отговарят на разпоредбите на допълнение 2 към настоящото приложение.

1.4. „Средство i-Size за обезопасяване на деца“ означава средство за обезопасяване на деца, одобрено в съответствие с определението за категорията i-Size в Правило № 129. Места за сядане, които са посочени от производителя на превозното средство като пригодни за монтиране на системи i-Size за обезопасяване на деца, трябва да отговарят на разпоредбите на допълнение 2 и допълнение 5 към настоящото приложение.

ДОПЪЛНЕНИЕ 1

Разпоредби относно монтирането на системи от „универсална“ категория за обезопасяване на деца, монтирани към оборудването за обезопасителните колани в превозното средство

1. ОБЩИ СВЕДЕНИЯ

1.1. Процедурата за изпитване и изискванията от настоящото допълнение се използва за определяне пригодността на местата за сядане за монтиране на системи от „универсална“ категория за обезопасяване на деца.

1.2. Изпитванията могат да се проведат на превозно средство или на представителна част от него.

2. ИЗПИТВАТЕЛНА ПРОЦЕДУРА

2.1. Седалката се регулира в нейното крайно задно и най-ниско положение.

2.2. Ъгълът на наклона на облегалката на седалката се регулира на посоченото от производителя положение. При липса на указания от производителя се използва ъгъл 25°, мерен спрямо вертикалата, или най-близкото фиксирано положение на облегалката на седалката.

2.3. Раменните устройства за закрепване се поставят в най-долно положение.

2.4. На облегалката и на самата седалка се поставя памучен плат.

2.5. Изпитвателното устройство се поставя (както е показано на фигура 1 от настоящото допълнение) на седалката на превозното средство.

2.6. Ако мястото за сядане е предназначено за поставяне на гледаща напред или гледаща назад универсална система за обезопасяване, се действа съгласно точки 2.6.1, 2.7, 2.8, 2.9 и 2.10 по-долу. Ако мястото за сядане е предназначено за поставяне само на гледаща напред универсална система за обезопасяване, се действа съгласно точки 2.6.2, 2.7, 2.8, 2.9 и 2.10 по-долу.

2.6.1. Лентата на обезопасителния колан се поставя в правилно положение около изпитвателното устройство, както е показано на фигури 2 и 3, след което се затваря ключалката.

2.6.2. Надбедрената лента на обезопасителния колан се поставя в правилно положение около долната част на изпитвателното устройство с радиус 150 mm, както е показано на фигура 3, след което се затваря ключалката.

2.7. Изпитвателното устройство се разполага така, че неговата вертикална равнина на симетрия да бъде на ± 25 mm от вертикалната равнина на симетрия на мястото за сядане.

2.8. Отстранява се цялата хлабина на лентата. Използва се достатъчна сила, за да се отстрани хлабината, без да се прави опит да се опъва лентата.

2.9. В центъра на предната повърхност на изпитвателното устройство се прилага еднократно сила от 100 N ± 10 N успоредно на долната повърхност и насочена назад, след което действието ѝ се прекратява.

2.10. В центъра на горната повърхност на изпитвателното устройство се прилага еднократно сила от 100 N ± 10 N вертикално надолу, след което действието ѝ се прекратява.

3. ИЗИСКВАНИЯ

3.1. Основата на изпитвателното устройство трябва да контактува както с предните, така и със задните части на повърхността за сядане на седалката. Ако не се получава такъв контакт поради наличие на хлабина за преминаване на лентата в повърхността на изпитвателното приспособление, тази хлабина може да се запълни до изравняване с долната повърхност на изпитвателното устройство.

3.2. Надбедрената част на колана трябва да допира изпитвателното устройство от двете страни в задната част на траекторията на надбедрения колан (вж. фигура 3).

3.3. Надбедрената част на колана трябва да допира изпитвателното устройство от двете страни в задната част на траекторията на надбедрения колан (вж. фигура 3). Лентата на колана на седалката трябва винаги да покрива точките BP отляво и отдясно на извития край; точното местоположение на точка BP върху извития край е посочено в частта W от фигура 1.

Фигура 1

Спецификация на изпитвателното устройство

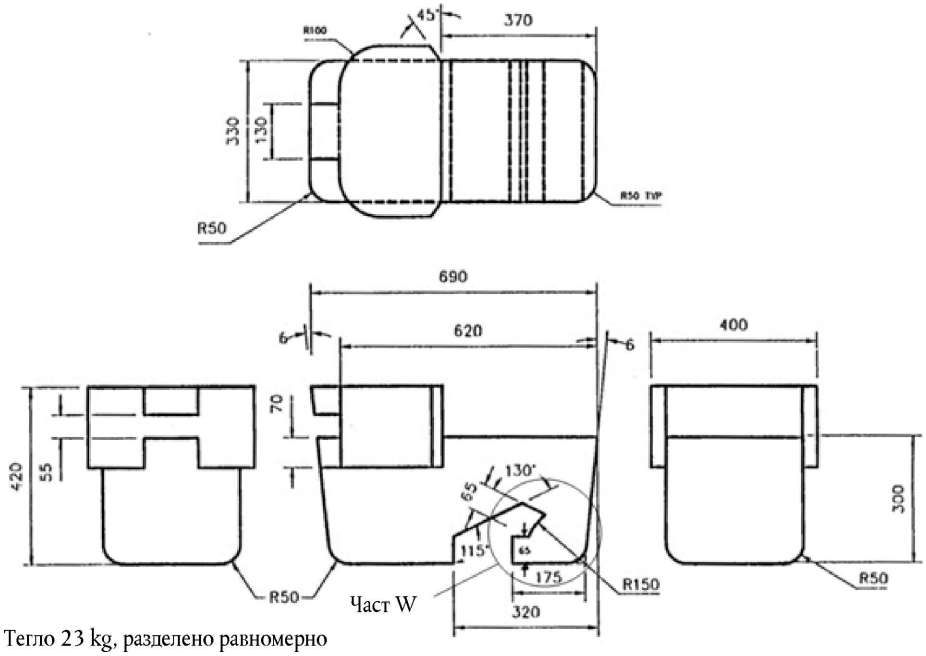

Всички размери са в mm

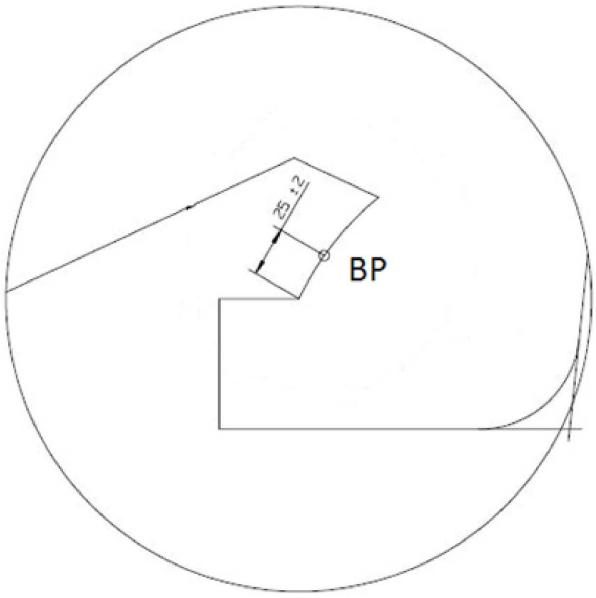

Част W

Фигура 2

Монтиране на изпитвателното устройство върху седалка в превозното средство (вж. точка 2.6.1)

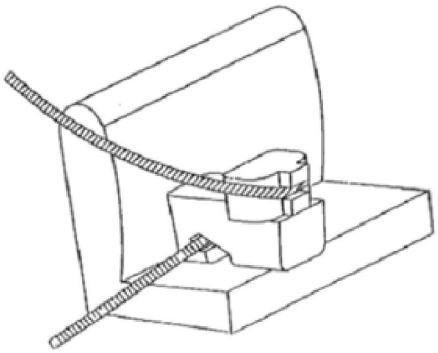

Фигура 3

Проверка за съответствие (вж. точки 2.6.1 и 3.2)

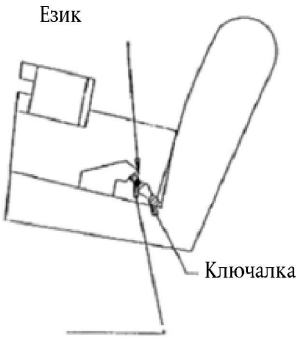

Показан е само надбедрен колан

ДОПЪЛНЕНИЕ 2

Разпоредби относно монтирането на гледащи напред и гледащи назад системи ISOFIX от универсална и полууниверсална категории за обезопасяване на деца, монтирани на позиции ISOFIX

1. ОБЩИ СВЕДЕНИЯ

1.1. Процедурата за изпитване и изискванията, предвидени в настоящото допълнение, се използват за определяне на пригодността на позиции ISOFIX за монтиране на системи ISOFIX от универсална и полууниверсална категории за обезопасяване на деца, както и за определяне на пригодността на места за сядане i-Size за монтиране на системи i-Size за обезопасяване на деца.

1.2. Изпитванията могат да се проведат на превозно средство или на представителна част от него.

За места за сядане i-Size съответствието с изискванията за монтиране на опорен крак за i-Size може да бъде оценено чрез физическо изпитване, компютърна симулация или представителни чертежи.

2. ИЗПИТВАТЕЛНА ПРОЦЕДУРА

Проверяват се посочените от производителя на превозното средство позиции ISOFIX в него, за да се гарантира, че могат да се монтират изброените в точка 4 от настоящото допълнение приспособления за обезопасяване на деца. Когато производителят на превозното средство е посочил, че позициите ISOFIX са пригодни за монтирането на конкретно приспособление за обезопасяване на деца, тогава се приема, че може да бъдат монтирани и по-малки такива приспособления със същата ориентация.

Проверяват се посочените от производителя на превозното средство места за сядане i-Size, за да се гарантира, че могат да се монтират приспособления ISO/R2 и ISO/F2X за обезопасяване на деца (вж. точка 4 от настоящото допълнение), включително е налице пространство за оценка за монтирането на опорен крак за i-Size.

И за двете позиции — ISOFIX и i-Size, се прилага следната процедура:

2.1. При проверката за монтиране на приспособление за обезопасяване на деца върху седалка, със или без пространство за оценка на монтирането на опорния крак по стандарта i-Size, седалката може да се регулира по дължина в нейното крайно задно и най-ниско положение.

2.2. Ъгълът на наклона на облегалката на седалката се регулира на посоченото от производителя положение, а облегалката за глава се регулира на нейното най-ниско и най-задно положение. При липса на указания от производителя за ъгъла на наклона на облегалката на седалката се използва ъгъл, отговарящ на ъгъл от 25° на наклона на торса, измерен спрямо вертикалата, или най-близкото фиксирано положение на облегалката на седалката.

При проверката за монтиране на приспособление за обезопасяване на деца върху задна седалка, със или без пространство за оценка на монтирането на опорния крак по стандарта i-Size, седалката в превозното средство, разположена пред тази задна седалка, може да се регулира по дължина напред, но не по-далече от средното положение между нейното най-задно и най-предно положения. Ъгълът на облегалката може също да се регулира, но не в по-изправено положение от съответстващото на ъгъл от 15° на наклона на торса.

2.3. На облегалката и на самата седалка се поставя памучни платове.

2.4. Поставя се приспособлението за обезопасяване на деца, със или без пространство за оценка на монтирането на опорния крак по стандарта i-Size, на позицията ISOFIX или i-Size.

2.5. В средната точка между устройствата за закрепване ISOFIX се прилага еднократно сила от 100 N ± 10 N към системата за закрепване ISOFIX, насочена успоредно на долната повърхност, след което действието ѝ се прекратява.

2.6. Поставя се приспособлението за обезопасяване на деца, със или без пространство за оценка на монтирането на опорния крак по стандарта i-Size, към системата за закрепване „ISOFIX“.

2.7. В центъра на горната повърхност на изпитвателното устройство се прилага еднократно сила от 100 N ± 10 N вертикално надолу, след което действието ѝ се прекратява.

3. ИЗИСКВАНИЯ

За изпитване на приспособление за обезопасяване на деца, със или без пространство за оценка на монтирането на опорния крак по стандарта i-Size, се прилагат следните условия само когато то се монтира на позиция ISOFIX и/или i-Size. При тези условия не се изисква приспособлението за обезопасяване на деца, със или без пространство за оценка на монтирането на опорния крак по стандарта i-Size, да може да се поставя в позицията ISOFIX и/или i-Size или да се изважда от нея.

3.1. Трябва да е възможно да се постави приспособлението за обезопасяване на деца, със или без пространство за оценка на монтирането на опорния крак по стандарта i-Size, без да е необходимо да се влиза в съприкосновение с вътрешността на превозното средство. Основата на приспособлението за обезопасяване на деца трябва да е наклонена под ъгъл 15° ± 10° над хоризонталната равнина, преминаваща през системата за закрепване ISOFIX. Приспособленията за закрепване ISOFIX, съгласно част Y на фиг. 1—9, може да се регулират по дължина между – 10 mm и + 70 mm, за да се улесни проверката за стегнатост. На фигурите са показани най-разгънатите положения.

3.2. Горното лентово устройство за закрепване ISOFIX, ако е предвидено такова, трябва да остава достъпно.

3.3. Ако горните изисквания не се изпълнят с регулировките, указани в точка 2. по-горе, седалките, облегалките на седалка, облегалките за глава могат да бъдат регулирани към алтернативни позиции, предвидени от производителя за нормална употреба, при които се повтаря посочената процедура за монтиране и се проверява отново съответствието с техническите изисквания. Тези алтернативни позиции се описват в инструкцията за експлоатация на превозното средство и с допълнителната информация, определена в таблица 2 и/или 3 от допълнение 3 към настоящото приложение. Пътническите седалки пред местата за сядане, съвместими със стандарта i-Size, може също да се преместят в положение напред спрямо нормалното положение за употреба. В такива случаи производителят на превозното средство предоставя информация в ръководството за експлоатация на превозното средство, че в такива положения на преместване съответната пътническа седалка не може да се заема.

3.4 Ако горепосочените изисквания не са изпълними при наличието на части от вътрешното оборудване на превозното средство, които подлежат на демонтиране, тези части могат да се отстранят, след което изискванията по точка 3 трябва да се проверят отново и да бъдат изпълнени. В такъв случай съответната информация се включва в таблици 2 и/или 3 от допълнение 3 към настоящото приложение.

4. КАТЕГОРИИ ПО РАЗМЕР И ПРИСПОСОБЛЕНИЯ НА СИСТЕМИ ISOFIX ЗА ОБЕЗОПАСЯВАНЕ НА ДЕЦА

— ISO/F3: система за обезопасяване на прохождащо дете, гледаща напред, цял ръст

— ISO/F2: система за обезопасяване на прохождащо дете, гледаща напред, намален ръст

— ISO/F2X: система за обезопасяване на прохождащо дете, гледаща напред, намален ръст

— ISO/R3: система за обезопасяване на прохождащо дете, гледаща назад, пълен размер

— ISO/R2: система за обезопасяване на прохождащо дете, гледаща назад, намален размер

— ISO/R2X: система за обезопасяване на прохождащо дете, гледаща назад, намален размер

— ISO/R1: система за обезопасяване на бебе, гледаща назад

— ISO/L1: гледаща наляво система за обезопасяване (преносимо бебешко креватче)

— ISO/L2: гледаща надясно система за обезопасяване (преносимо бебешко креватче)

Посочените по-горе устройства се изработват с маса между 10 и 13 kg +/– 1, като трябва да са изпълнени функционалните изисквания за износоустойчивост и коравина съгласно таблицата по-долу:

ПОД	Тегло (kg)	Толеранс ± (kg)
R1 ([a])	10	± 1
R2 / R2X ([a])	10	± 1
R3	13	± 1
L1 / L2	13	± 1
F2 / F2X ([a])	13	± 1
F3	13	± 1

([a]) базовата маса на ISOFIX е взета под внимание.

4.1. Максимални размери за система за обезопасяване за прохождащо дете, гледаща напред, цял ръст

Фигура 1

ISO/F3 максимални размери за система за обезопасяване за прохождащо дете, гледаща напред, цял ръст (височина 720 mm) ISOFIX група A по размер

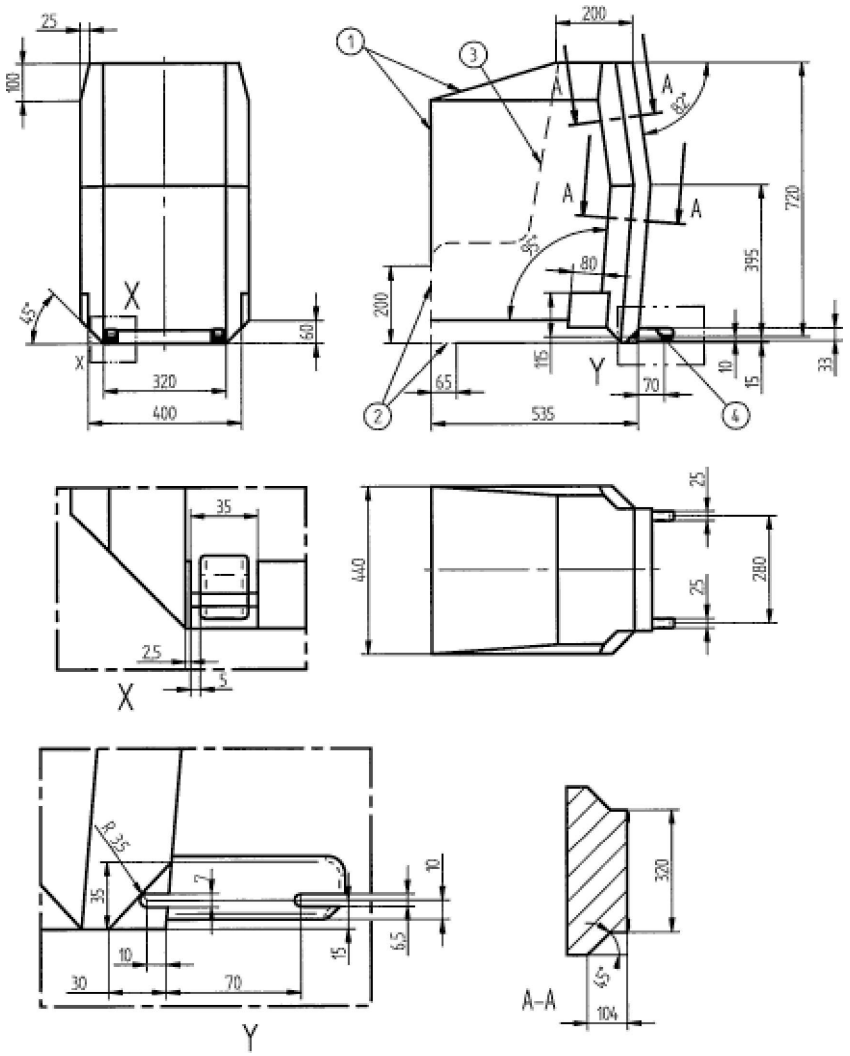

Легенда:

1 Граници в посока напред и нагоре

2 С прекъснатата линия е отбелязана зоната, в която се допуска излизане навън на опорен крак или сходно приспособление за система за обезопасяване на деца за конкретно превозно средство.

3 няма

4 Допълнителни спецификации на зоната на съединителя са дадени в Правило № 44.

4.2. Максимални размери за система за обезопасяване на прохождащо дете, гледаща напред, намален ръст

Фигура 2

ISO/F2 максимални размери за система за обезопасяване на прохождащо дете, гледаща напред, намален ръст система за обезопасяване на деца (СОД), (височина 650 mm) ISOFIX група B по размер

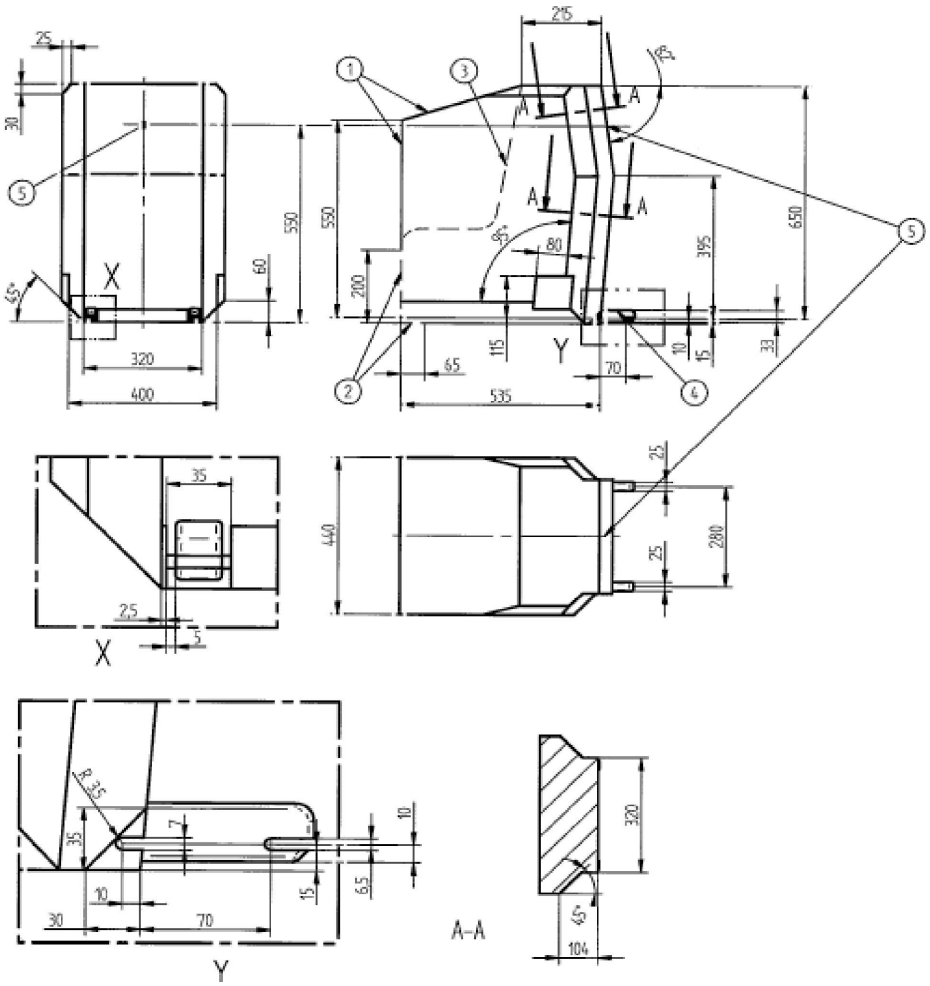

Легенда:

1 Граници в посока напред и нагоре

2 С прекъснатата линия е отбелязана зоната, в която се допуска излизане навън на опорен крак или сходно приспособление за система за обезопасяване на деца за конкретно превозно средство.

3 няма

4 Допълнителни спецификации на зоната на съединителя са дадени в Правило № 44.

5 Точка на закрепване на горната лента

4.3. Максимални размери за система за обезопасяване на прохождащо дете, гледаща напред, намален ръст, с втори вид форма на задната повърхност

Фигура 3

ISO/F2X максимални размери за система за обезопасяване на прохождащо дете, гледаща напред, намален ръст, с втори вид форма на задната повърхност (височина 650 mm) — ISOFIX група B1 по размер

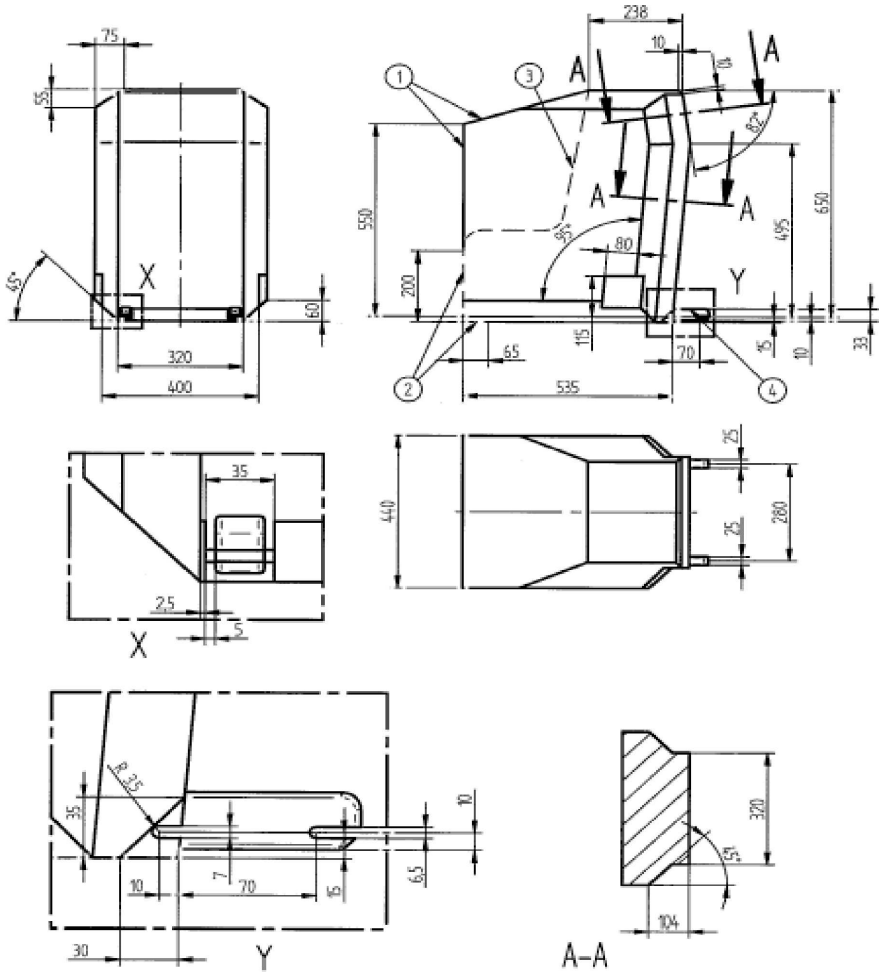

Легенда:

1 Граници в посока напред и нагоре

2 С прекъснатата линия е отбелязана зоната, в която се допуска излизане навън на опорен крак или сходно приспособление за система за обезопасяване на деца за конкретно превозно средство.

3 няма

4 Допълнителни спецификации на зоната на съединителя са дадени в Правило № 44.

4.4. Максимални размери за система за обезопасяване на прохождащо дете, гледаща назад, пълен размер

Фигура 4

ISO/R3 максимални размери за система за обезопасяване на прохождащо дете, гледаща назад, пълен размер, ISOFIX група C по размер

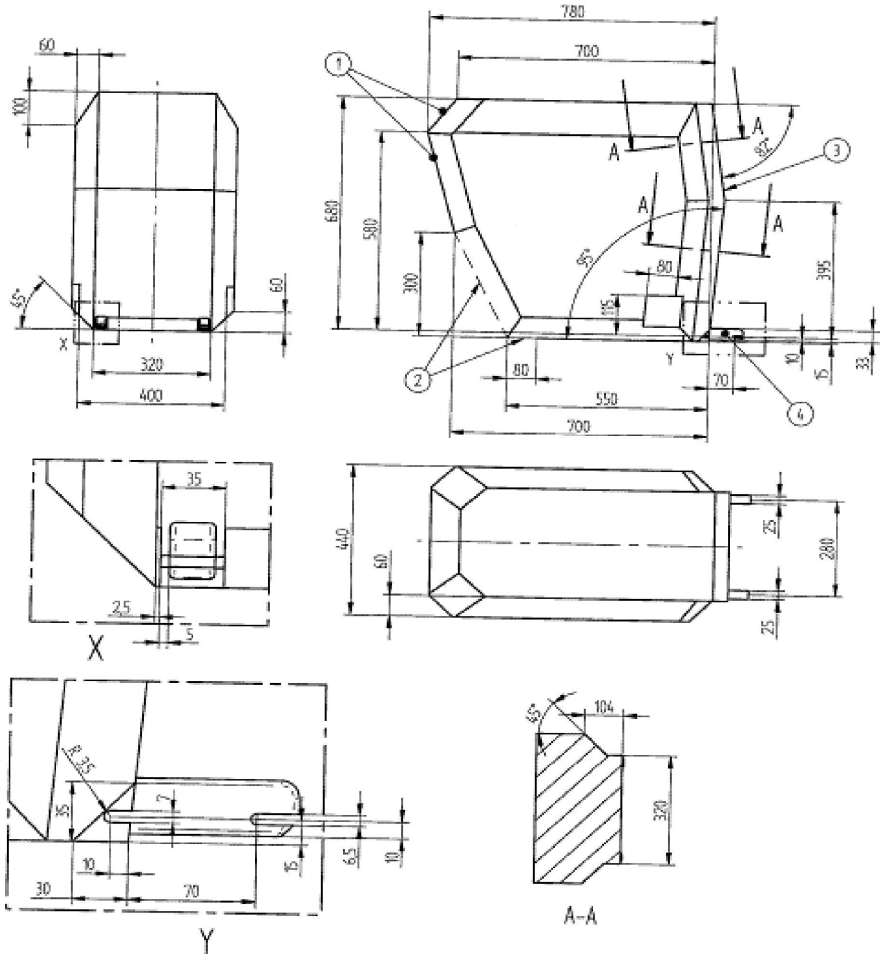

Легенда:

1 Граници в посока напред и нагоре

2 С прекъснатата линия е отбелязана зоната, в която се допуска излизане навън на опорен крак или сходно приспособление за система за обезопасяване на деца за конкретно превозно средство.

3 Границата в посока назад (вдясно на фигурата) се определя от максималния размер за гледаща напред система на фигура 2

4 Допълнителни спецификации на зоната на съединителя са дадени в Правило № 44.

4.5. Максимални размери за система за обезопасяване на прохождащо дете, гледаща назад, намален размер

Фигура 5

ISO/R2 максимални размери за система за обезопасяване на прохождащо дете, гледаща назад, намален размер, ISOFIX група C по размер

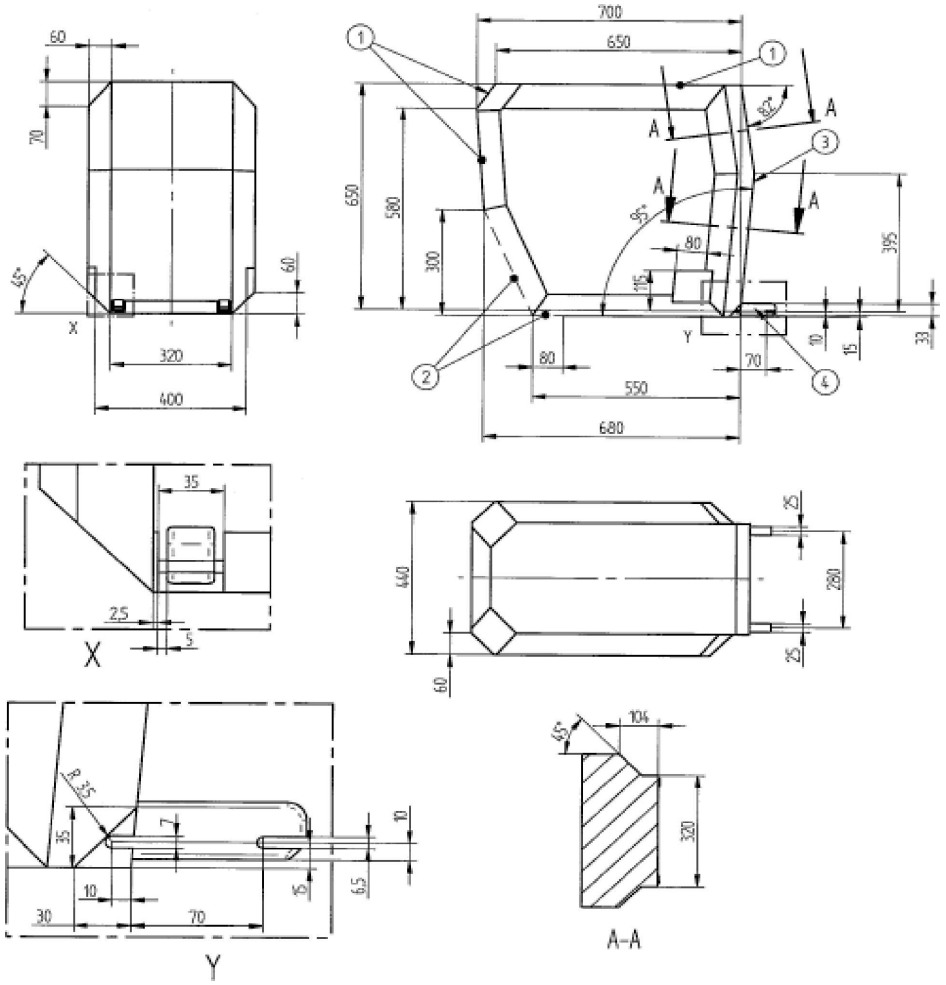

Легенда:

1 Граници в посока напред и нагоре

2 С прекъснатата линия е отбелязана зоната, в която се допуска излизане навън на опорен крак или сходно приспособление за система за обезопасяване на деца за конкретно превозно средство.

3 Границата в посока назад (вдясно на фигурата) се определя от максималния размер за гледаща напред система на фигура 2

4 Допълнителни спецификации на зоната на съединителя са дадени в Правило № 44.

4.6. Максимални размери за система за обезопасяване на бебе, гледаща назад

Фигура 6

ISO/R1 максимални размери за система за обезопасяване на бебе, гледаща назад, ISOFIX група C по размер

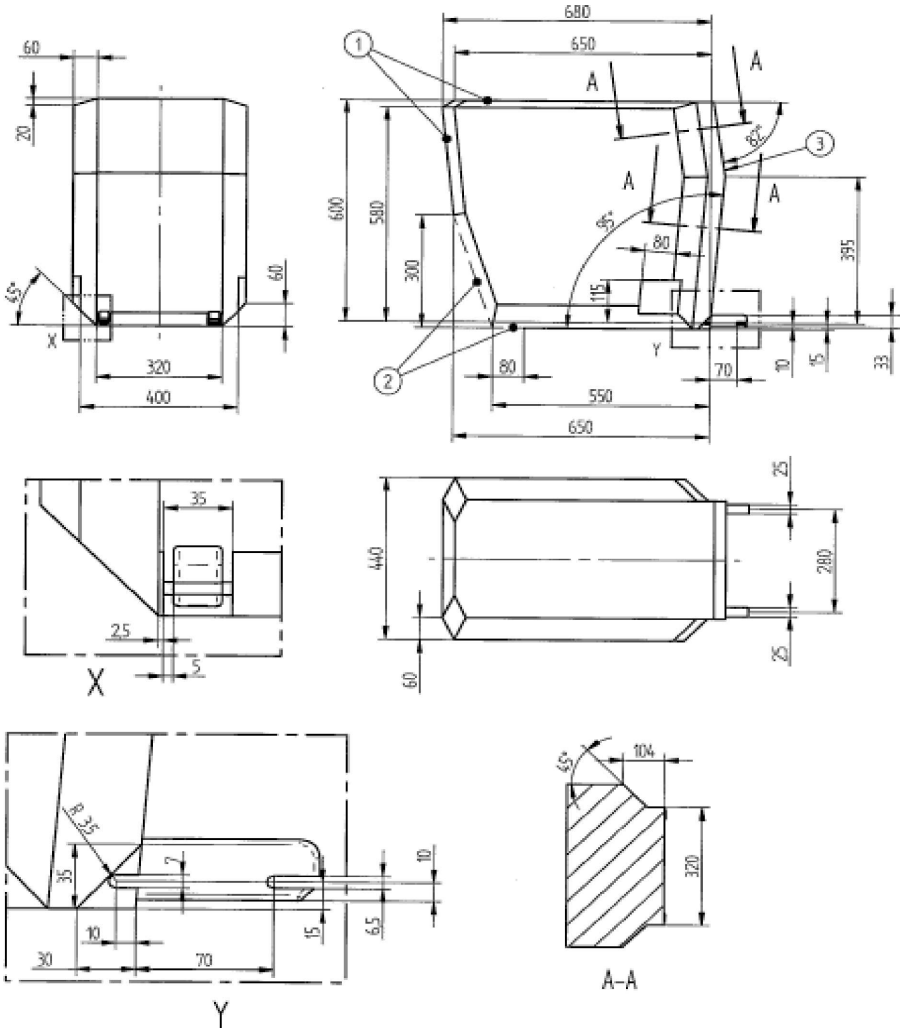

Легенда:

1 Граници в посока напред и нагоре

2 С прекъснатата линия е отбелязана зоната, в която се допуска излизане навън на опорен крак или сходно приспособление за система за обезопасяване на деца за конкретно превозно средство.

3 Границата в посока назад (вдясно на фигурата) се определя от максималния размер за гледаща напред система на фигура 2

4 Допълнителни спецификации на зоната на съединителя са дадени в Правило № 44.

4.7. Максимални размери за система за обезопасяване на бебе ISO/R2X, гледаща назад

Фигура 7

Система за обезопасяване за прохождащо дете, гледаща назад, намален размер - Максимални размери на СОД, гледаща назад, модифицирана за по-добра съвместимост с вътрешността на превозното средство

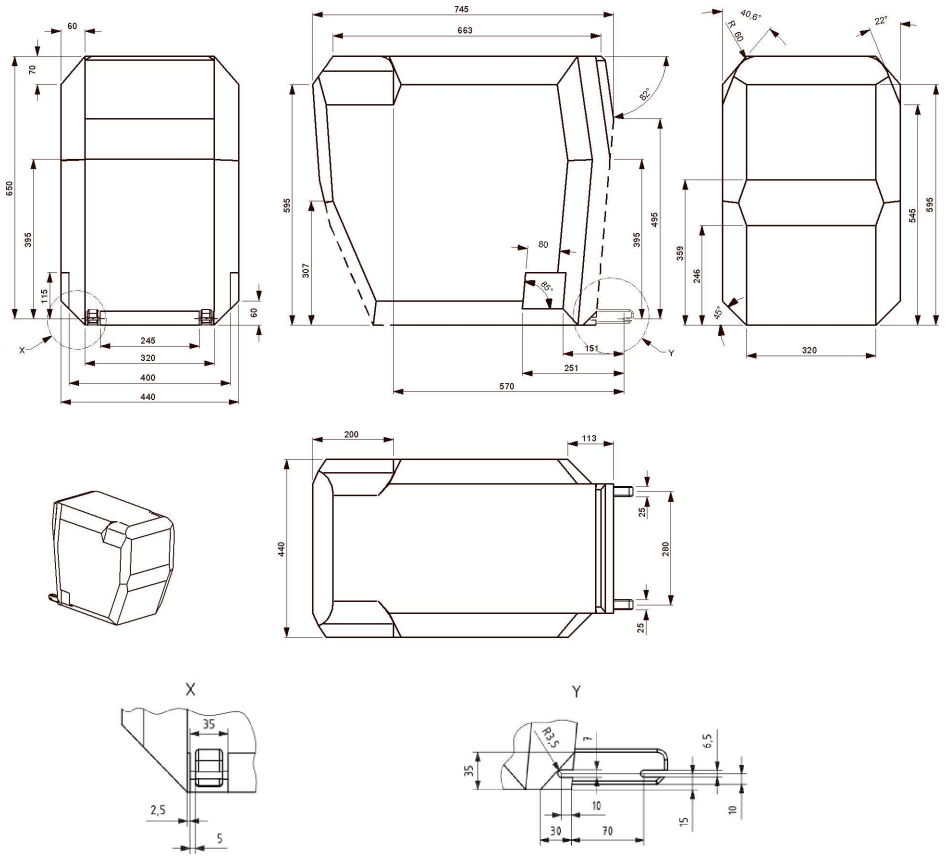

всички размери са в милиметри

Легенда:

1 Граници в посока напред и нагоре

2 Пунктираните линии бележат областта, в която устройството се допуска да навлиза устройство против извъртане или подобно (напр. демпферна щанга)

3 Границата в посока назад (в дясно на фигурата) се определя от максималния размер за гледаща напред система на фиг. 2.

4. За допълнителни спецификации на зоната на съединителя виж част Y и ISO 13216-1:1999, фигури 2 и 3.

4.8. Максимални размери за гледащи настрани системи за обезопасяване на деца

Фигура 8

Максимални размери за гледаща настрани система за обезопасяване — ISO/L1- или противостояща симетрично — ISO/L2 (показано на фигура)

Забележка: Кривата обхващаща максималните размери на гледаща наляво система за обезопасяване на бебе (ISO/L1) е симетрична на ISO/L2 по отношение на средната си надлъжна равнина.

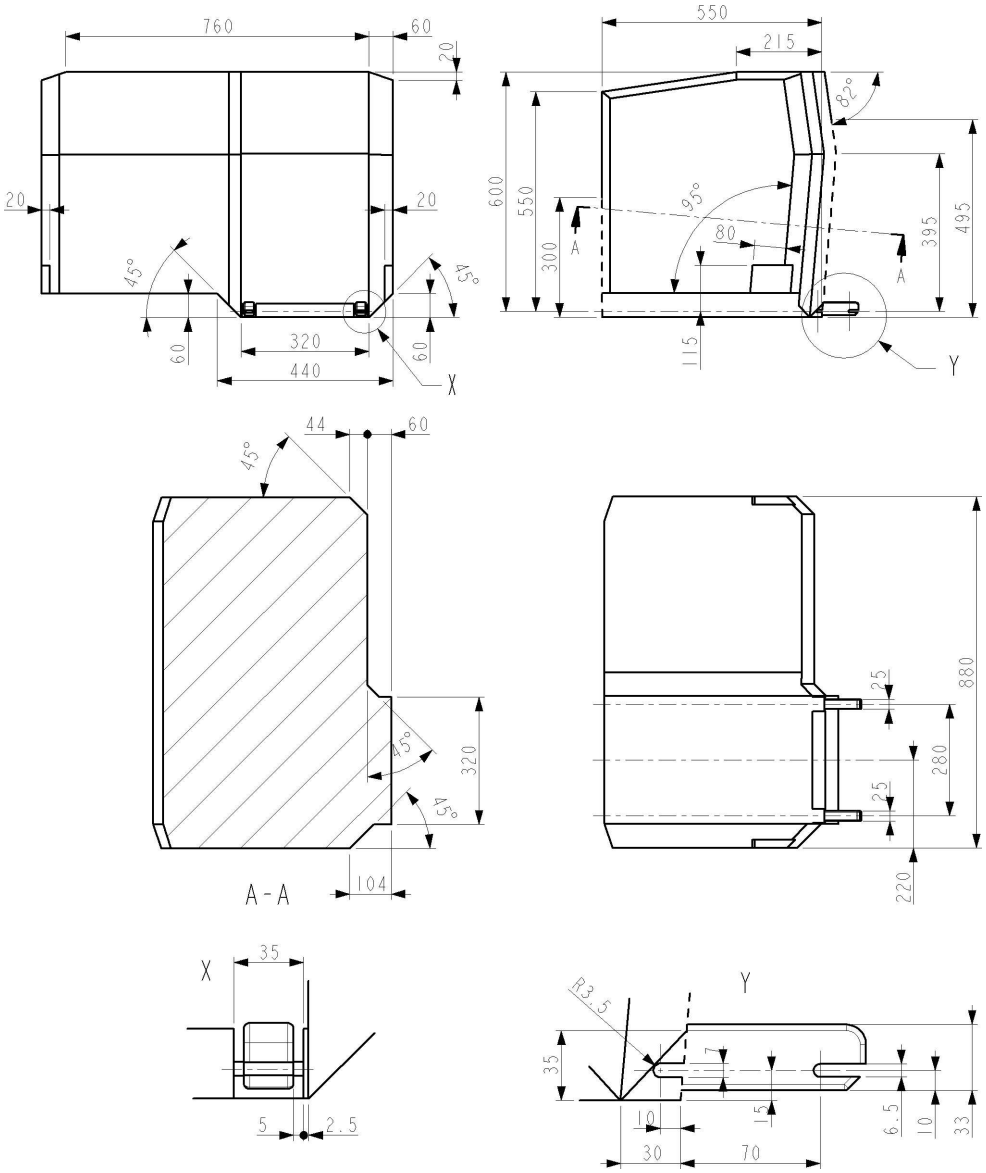

Легенда:

1 Граници в посока напред и нагоре

2 Пунктираните линии бележат областта, в която устройството се допуска да навлиза устройство против извъртане или подобно (напр. демпферна щанга).

Фигура 9

Изглед отстрани на пространството за оценка на монтирането на опорния крак по стандарта i-Size за оценка на съвместимостта на места за сядане i-Size с опорни крака на системи i-Size за обезопасяване на деца

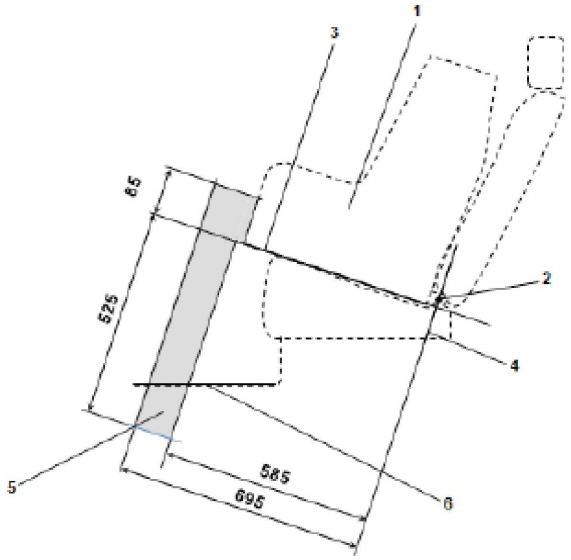

Легенда:

1. Приспособление за обезопасяване на деца

2. Щанга за долни устройства за закрепване ISOFIX

3. Равнина, образувана от долната повърхност на приспособлението за обезопасяване на деца, когато е монтирано на определеното място за сядане.

4. Равнина, минаваща през щангата на долното устройство за закрепване и насочена перпендикулярно на средната надлъжна равнина на приспособлението за обезопасяване на деца и перпендикулярна на равнината, образувана от долната повърхност на приспособлението за обезопасяване на деца, когато е монтирано на определеното място за сядане.

5. Пространство за оценка на монтирането на опорния крак по стандарта i-Size, представляващо геометричните граници за опорен крак за система i-Size за обезопасяване на деца.

6. Под на превозното средство.

Забележка: Чертежът не е в реален мащаб.

Фигура 10

Триизмерен изглед на пространството за оценка на монтирането на опорния крак по стандарта i-Size за оценка на съвместимостта на места за сядане i-Size с опорни крака на системи i-Size за обезопасяване на деца

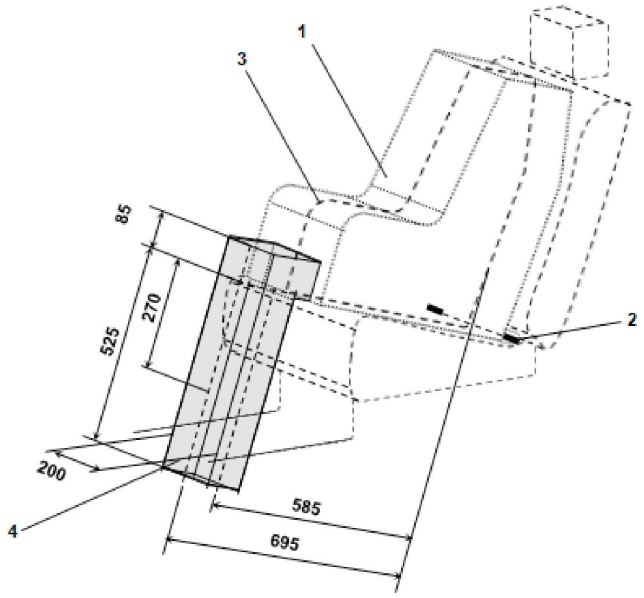

Легенда:

1. Приспособление за обезопасяване на деца

2. Щанга за долни устройства за закрепване ISOFIX

3. Средна надлъжна равнина на приспособлението за обезопасяване на деца

4. Пространство за оценка на монтирането на опорния крак по стандарта i-Size.

Забележка: Чертежът не е в реален мащаб.

ДОПЪЛНЕНИЕ 3

ПРИМЕР ЗА ПОДРОБНА ИНФОРМАЦИЯ — НАПРИМЕР ЗА ПРОИЗВОДИТЕЛИТЕ НА СИСТЕМИ ЗА ОБЕЗОПАСЯВАНЕ НА ДЕЦА

В тази таблица се дава техническа информация със специално предназначение — напр. за производителите на системи за обезопасяване на деца, така че не се изисква превод на националния език.

	Място за сядане								
Номер на мястото за сядане	1	2	3	4	5	6	7	8	9
Място за сядане подходящо за монтиране на СОД от категория „универсална“ (да/не)									
Място за сядане по стандарта i-Size (да/не)									
Място за сядане подходящо за странична система (L1/L2)									
Най-голяма подходяща система, гледаща назад (R1/R2X/R2/R3)									
Най-голяма подходяща система, гледаща напред (F1/F2X/F2/F3)									
Най-голяма подходяща система повдигаща детска седалка (R1/B2/B3)									

1. Да се добави информация за всяко място за сядане, което не е по стандарта i-Size, съвместимо с опорен крак, както е описано в настоящото правило.

2. Да се добави информация за всяко място за сядане, оборудвано с долни устройства за закрепване ISOFIX, но без горна лента (Top Tether), съгласно настоящото правило.

3. Да се добави информация дали ключалките на обезопасителните колани за възрастни са разположени странично между двете долни устройства за закрепване ISOFIX.

Забележка:

1. Ориентацията е нормалната посока на движение; колоните за места за сядане, които не са налични в превозното средство, могат да бъдат заличени.

2. Номерирането на местата за сядане се прави въз основа на следното определение:

Номер на мястото	Местоположение в превозното средство
1	Отпред вляво
2	Отпред в средата
3	Отпред вдясно
4	Втори ред вляво
5	Втори ред в средата
6	Втори ред вдясно
7	Трети ред вляво
8	Трети ред в средата
9	Трети ред вдясно

Информацията относно номера за местоположението на седалките може да се даде чрез таблица, скици или пиктограми.

ДОПЪЛНЕНИЕ 4

МОНТИРАНЕ НА 10-ГОДИШЕН МАНЕКЕН

а) седалката се регулира в нейното крайно задно положение;

б) височината на седалката се регулира в съответствие със спецификациите на производителя; при липса на указания седалката се регулира в най-долното ѝ положение;

в) ъгълът на наклона на облегалката на седалката се регулира в посоченото от производителя положение; ъгълът на наклона на облегалката на седалката се регулира в посоченото от производителя положение; при липса на указания се използва ъгъл 25 градуса спрямо вертикалата или най-близкото фиксирано положение на облегалката на седалката;

г) раменните устройства за закрепване се поставят в най-долно положение;

д) манекенът се поставя на седалката, така че тазът да е в контакт с облегалката на седалката;

е) надлъжната равнина, минаваща през осевата линия на манекена, трябва да минава през предполагаемата осева линия на мястото за сядане.

ДОПЪЛНЕНИЕ 5

Разпоредби относно монтирането на гледащи напред и гледащи назад системи ISOFIX от универсална и полууниверсална категории за обезопасяване на деца, монтирани на позиции ISOFIX

1. ОБЩИ ПОЛОЖЕНИЯ

1.1. Процедурата за изпитване и изискванията от настоящото допълнение се използват за определяне пригодността на местата за сядане за монтиране на системи с повдигаща детска седалка ISO/B2 или ISO/B3, без приспособления за закрепване ISOFIX. Когато производителят на превозното средство е посочил, че мястото(местата) напревозното средство е(са) пригодно(и) за монтирането на конкретно приспособление за обезопасяване на деца, тогава се приема, че може да бъдат монтирани и по-малки такива приспособления със същата ориентация.

1.2. Изпитванията могат да се проведат на превозно средство или на представителна част от него. Спазването на това изискване може да се докаже чрез физическо изпитване, компютърна симулация или представителни чертежи.

2. ИЗПИТВАТЕЛНА ПРОЦЕДУРА

Проверяват се посочените от производителя на превозното средство позиции i-Size в него, за да се гарантира, че могат да се монтират изброените в точка 4 от настоящото допълнение приспособления ISO/B2 за обезопасяване на деца, най-малкото без приспособления за закрепване ISOFIX.

2.1. Седалката се регулира в нейното крайно задно и най-ниско положение.

2.2. Ъгълът на наклона на облегалката на седалката се регулира на посоченото от производителя положение. При липса на указания от производителя се използва ъгъл на наклона на торса 25°, мерен спрямо вертикалата, или най-близкото фиксирано положение на облегалката на седалката.

2.3. При проверката за монтиране на устройство за обезопасяване за дете върху задна седалка, седалката в превозното средство, разположена пред тази задна седалка, може да се регулира по дължина напред, но не по-далече от средното положение между нейната най-задна и най-предна позиции. Ъгълът на облегалката може също да се регулира, но не в по-изправено положение, от съответстващото на ъгъл на торса 15°. Ако седалката е регулируема по височина, да се регулира в съответствие със спецификациите на производителя. При липса на указания седалката се регулира в средното положение по височина или в положение по височина, най-близко до средното.

2.4. Ако е необходимо, облегалките за глава могат да бъдат регулирани или отстранени, ако е възможно.

2.5. раменните устройства за закрепване се поставят в най-долно положение;

2.6. На облегалката и на самата седалка се поставят памучни платове.

2.7. Премахват се приспособленията за закрепване ISOFIX от ПОД, или се прибират в положение напълно в рамките на задния ред седалки (базова линия E, фигура 2 или 3).

2.8. Изпитвателното устройство се поставя (както е показано на фигура 2 или 3 от настоящото допълнение) на седалката на превозното средство. Горната част на изпитвателното устройство може да се допира до покрива на превозното средство. Разрешава се сплескване на възглавницата на седалката, за да се премести изпитвателното устройство в положението му.

2.9. Лентата на обезопасителния колан се поставя през ПОД в правилно положение, след което се затваря ключалката. Отстранява се цялата хлабина на лентата. Изпитвателното устройство трябва да се удържа от обезопасителния колан на превозното средство.

2.10. Изпитвателното устройство се разполага така, че неговата осева линия да съвпада с видимата средна линия на мястото за сядане ± 25 mm, като осевата линия на изпитвателното устройство е успоредна на осевата линия на седалката на превозното средство. Ъгълът на завъртане около надлъжната ос α (вж. фигура 1), трябва да бъде в граници 0 ± 5°

2.11. В центъра на предната повърхност на изпитвателното устройство се прилага еднократно сила 100 N ± 10 N успоредно на долната повърхност и насочена назад, след което действието ѝ се прекратява.

2.12. Когато е възможно в центъра на горната повърхност на изпитвателното устройство се прилага еднократно сила от 100 N ± 10 N вертикално надолу, след което действието ѝ се прекратява.

3. ИЗИСКВАНИЯ

3.1. Трябва да бъде възможно да се осигури изпитвателното устройство в мястото за сядане при използване на 3-точков обезопасителен колан и обезопасителният колан да се пристегне с ключалката.

3.2. Ъгълът на завъртане около надлъжната ос α, показан на фигура 1, трябва да бъде по-малък или равен на 5°

3.3. Основата на изпитвателното устройство трябва да бъде в контакт с възглавницата на седалката, а задната повърхност на изпитвателното устройство трябва да бъдат в контакт с облегалката на седалката или облегалката за глава. Пълен контакт със седалката не е необходим, позволени са хлабини, дължащи се на контурите на седалките на превозното средство, както е показано със стрелките на фигура 1. Обвивката на повдигащата детска седалка е снабдена с регулируема облегалка. Съвместимост с мястото за сядане на превозното средство трябва да бъде постигната в най-малко едно положение в обхвата на облегалката, показана на фигура 2 или фигура 3.

3.4. Ако горните изисквания не се изпълнят с регулировките, указани в точки 2.1. до 2.12. по-горе, седалката, облегалката на седалката и устройствата за закрепване на обезопасителния колан могат да бъдат регулирани към алтернативна позиция, предвидена от производителя при нормална употреба, при която се повтаря посочената процедура за монтиране и се проверява отново съответствието с техническите изисквания. Тази алтернативна позиция се описва съгласно точка 1.1. от приложение 17 и с подробната техническа информация, посочена в допълнение 3.

4. СИСТЕМИ ЗА ОБЕЗОПАСЯВАНЕ НА ДЕЦА С ПОВДИГАЩА СЕДАЛКА

а) ISO/B2: Повдигаща детска седалка, намалена широчина 440 mm (фигура 2)

б) ISO/B3: повдигаща детска седалка, пълна широчина 520 mm (фигура 3)

Посочените по-горе устройства се изработват с маса 7 kg +/– 1 kg, като трябва да са изпълнени функционалните изисквания за износоустойчивост и коравина.

Фигура 1

Разполагане в седалката

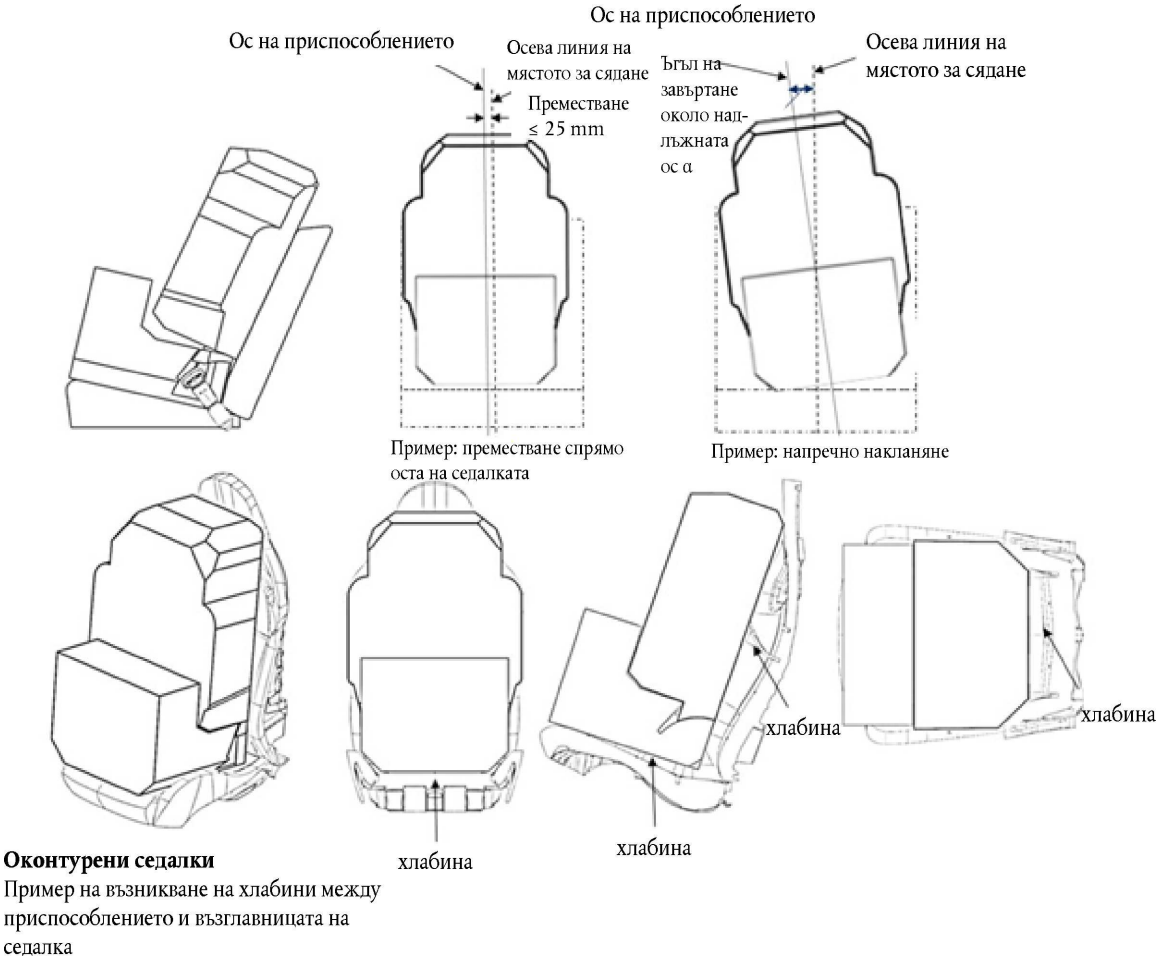

Оконтурени седалки
Пример на възникване на хлабини между приспособлението и възглавницата на седалка

Фигура 2

ISO/B2: Максимални размери за повдигаща детска седалка, намалена широчина 440 mm — без ISOFIX, или с приспособления за закрепване, отстранени или прибрани в корпуса на изпитвателното устройство (зад линията E, както е определено подробно в част B)

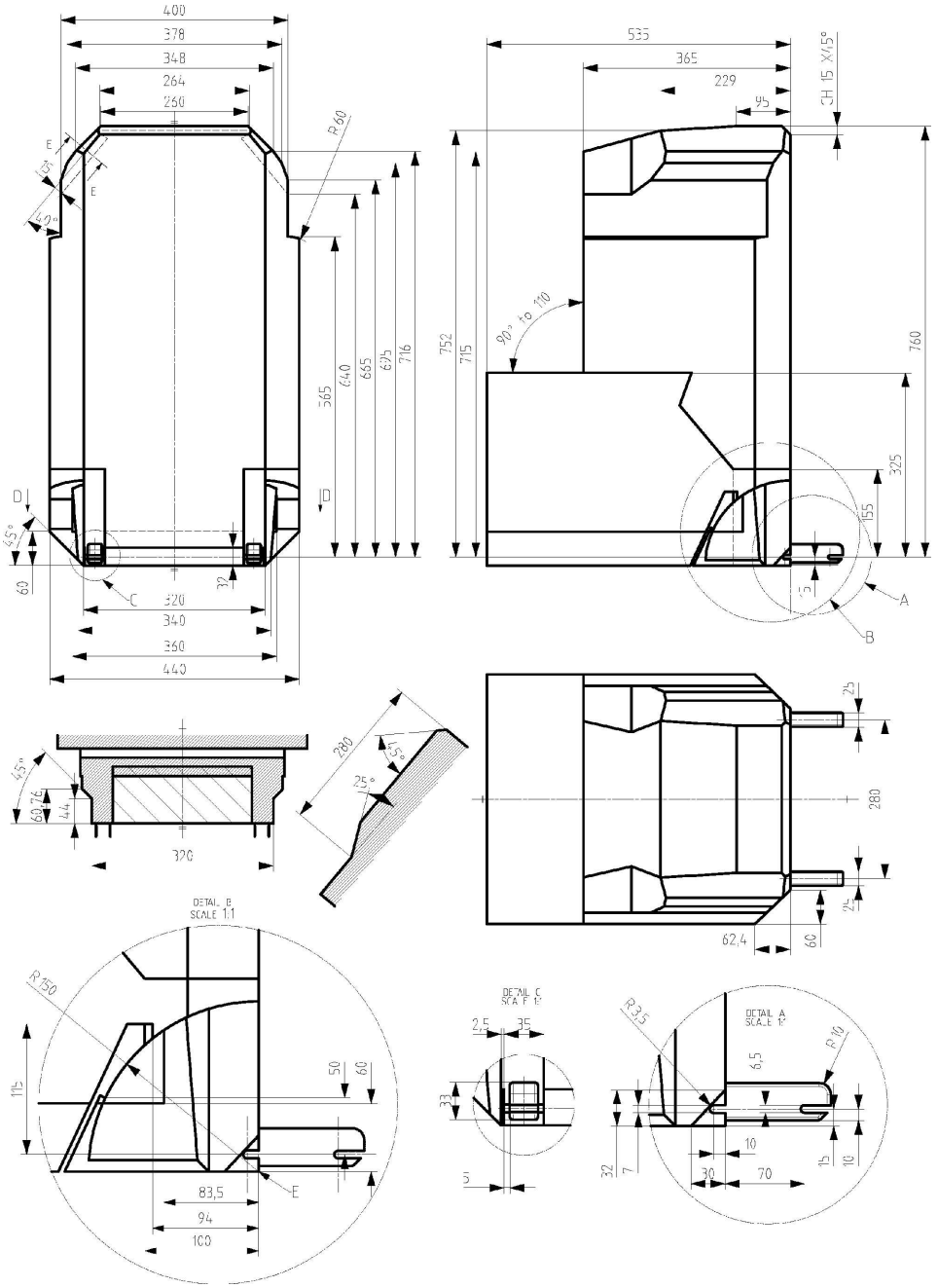

всички размери са в милиметри

Легенда:

E е базовата ос на въртене на облегалката (90° до 110°) и базовата линия за прибиране/съхраняване на ISOFIX.

Фигура 3

ISO/B3 - Максимални размери за повдигаща детска седалка, пълна широчина 520 mm — без ISOFIX, или с приспособления за закрепване, отстранени или прибрани в корпуса на изпитвателното устройство (зад линията E, както е определено подробно в част B)

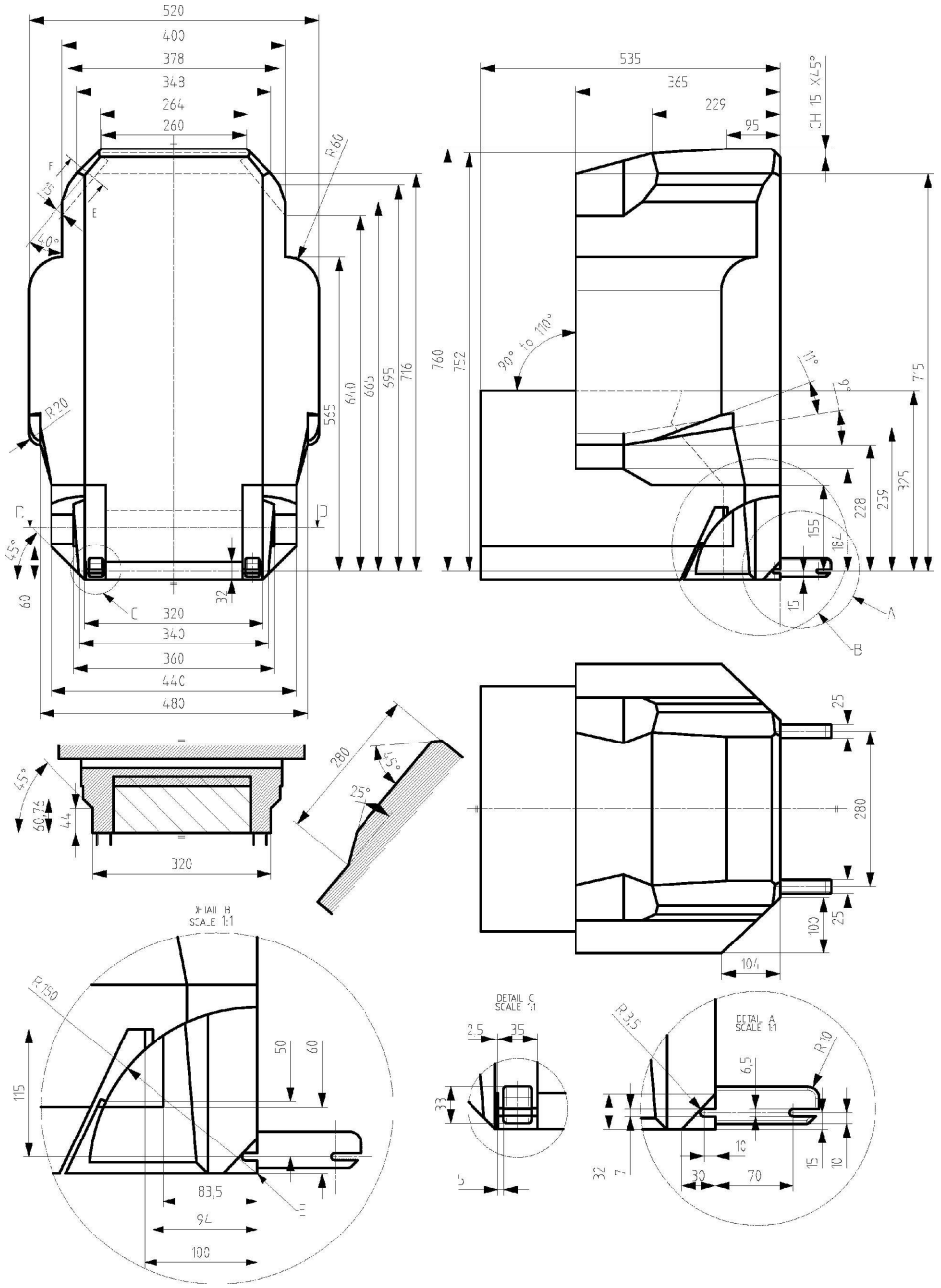

всички размери са в милиметри

Легенда:

E е базовата ос на въртене на облегалката (90° до 110°) и базовата линия за прибиране/съхраняване на ISOFIX.

ПРИЛОЖЕНИЕ 18

ИЗПИТВАНИЯ НА СИГНАЛИЗАТОРА ЗА НЕПОСТАВЕН ОБЕЗОПАСИТЕЛЕН КОЛАН

1. Предупреждението от първо ниво се изпитва съгласно следните условия:

а) обезопасителният колан не е заключен;

б) двигателят или системата за задвижване са спрени или работят на празен ход, като превозното средство не е в движение напред или назад;

в) предавателната кутия е изключена от предавка;

г) ключът за запалване или главният ключ на превозното средство е задействан;

д) на всяка седалка на същия ред, на който е седалката на водача, е поставен товар от 40 kg или положението, в което се намират пътниците в превозното средство, се симулира по алтернативен метод, определен от производителя на превозното средство, при условие че товарът от един пътник не превишава 40 kg. Това може да се направи и за задните седалки по искане на производителя на превозното средство.

Или като алтернатива (по избор на производителя):

на всяка седалка на същия ред, на който е седалката на водача, е поставен определен от производителя обект или човек, съответстващ по основни размери на петия процентил възрастни лица от женски пол ([1]), или положението, в което се намират пътниците в превозното средство, се симулира по алтернативен метод, определен от производителя на превозното средство и съгласуван с техническата служба и органа за одобряване. Това може да се направи и за задните седалки по искане на производителя на превозното средство;

е) състоянието на сигнализатора за непоставен обезопасителен колан се проверява за всички съответни седалки при условията по букви а)—д).

2. Предупреждението от второ ниво се изпитва съгласно условията, посочени съответно в точки 2.1—2.3 от настоящото приложение.

2.1. Изпитване за мястото за сядане на водача

2.1.1. Изпитване за седалката на водача, когато обезопасителният колан не е поставен преди пътуването

а) обезопасителният колан за седалката на водача не е заключен;

б) обезопасителните колани за седалките, различни от седалката на водача, са заключени;

в) превозното средство, което се използва в изпитването, се управлява в съответствие с избрано от производителя условие или комбинация от условия, предписани в точки 2.1.1.1—2.1.1.3 от настоящото приложение;

г) състоянието на сигнализатора за непоставен обезопасителен колан се проверява за седалката на водача при условията по букви а)—в).

2.1.1.1. Превозното средство, което се използва в изпитването, се ускорява от спряло положение до 25 – 0/+ 10 km/h, след което продължава да се движи със същата скорост.

2.1.1.2. От спряло положение превозното средство, което се използва в изпитването, се движи напред поне 500 m.

2.1.1.3. Превозното средство се изпитва, когато то е в нормална експлоатация за поне 60 секунди.

2.1.2. Изпитване за седалката на водача, когато обезопасителният колан бъде отключен по време на пътуването

а) обезопасителните колани за седалката на водача и седалките, различни от седалката на водача, са заключени;

б) превозното средство, което се използва в изпитването, се управлява в съответствие с избрано от производителя условие или комбинация от условия, предписани в точки 2.1.1.1—2.1.1.3 от настоящото приложение;

в) обезопасителният колан за седалката на водача се отключва.

2.2. Изпитване на местата за сядане на същия ред, на който е седалката на водача

2.2.1. Изпитване за седалките на същия ред, на който е седалката на водача, когато обезопасителният колан не е заключен преди пътуването:

а) обезопасителните колани за седалките на същия ред, на който е седалката на водача, не са заключени;

([1]) Техническите спецификации и подробните чертежи на Hybrid III, съответстващ по основни размери на петия процентил лица от женски пол в САЩ, и спецификациите за неговото регулиране за това изпитване са депозирани при генералния секретар на Обединените нации и при поискване са на разположение за справка в секретариата на Икономическата комисия за Европа, Двореца на нациите, Женева, Швейцария. Може да се използва лице от женски пол с тегло между 46,7 и 51,25 kg и височина между 139,7 и 150 cm.

б) обезопасителните колани за седалките, различни от седалките на същия ред, на който е седалката на водача, са заключени;

в) на всяка седалка на същия ред, на който е седалката на водача, е поставен товар от 40 kg или положението, в което се намират пътниците в превозното средство, се симулира по метод, определен от производителя.

Или като алтернатива (по избор на производителя):

на всяка седалка на същия ред, на който е седалката на водача, е поставен определен от производителя обект или човек, съответстващ по основни размери на петия процентил възрастни лица от женски пол, или положението, в което се намират пътниците в превозното средство, се симулира по алтернативен метод, определен от производителя на превозното средство и съгласуван с техническата служба и органа за одобряване. Това може да се направи и за задните седалки по искане на производителя на превозното средство;

г) превозното средство, което се използва в изпитването, се управлява в съответствие с избрано от производителя условие или комбинация от условия, предписани в точки 2.1.1.1—2.1.1.3 от настоящото приложение;

д) състоянието на сигнализатора за непоставен обезопасителен колан се проверява за всички седалки на същия ред, на който е седалката на водача, при условията по букви а)—г).

2.2.2. Изпитване за местата за сядане на същия ред, на който е седалката на водача, когато обезопасителният колан бъде отключен по време на пътуването:

а) обезопасителните колани за седалката на водача и седалките, различни от седалката на водача, са заключени;

б) на всяка седалка на същия ред, на който е седалката на водача, е поставен товар от 40 kg или положението, в което се намират пътниците в превозното средство, се симулира по метод, определен от производителя.

Или като алтернатива (по избор на производителя):

на всяка седалка на същия ред, на който е седалката на водача, е поставен определен от производителя обект или човек, съответстващ по основни размери на петия процентил възрастни лица от женски пол, или положението, в което се намират пътниците в превозното средство, се симулира по алтернативен метод, определен от производителя на превозното средство и съгласуван с техническата служба и органа за одобряване. Това може да се направи и за задните седалки по искане на производителя на превозното средство;

в) превозното средство, което се използва в изпитването, се управлява в съответствие с избрано от производителя условие или комбинация от условия, предписани в точки 2.1.1.1—2.1.1.3 от настоящото приложение;

г) обезопасителните колани за седалките на същия ред, на който е седалката на водача, се отключват;

д) състоянието на сигнализатора за непоставен обезопасителен колан се проверява за всички седалки на същия ред, на който е седалката на водача, за всяко условие по букви а)—г).

2.3. Изпитване за задните седалки

а) при неподвижно превозно средство обезопасителните колани на всички седалки са заключени;

б) превозното средство се привежда в нормална експлоатация и се поддържа в движение;

в) отключва се обезопасителният колан на една от задните седалки;

г) проверява се функционирането на сигнализатора за непоставен обезопасителен колан за всички места за сядане на всички редове;

д) вместо това, по искане на производителя на превозното средство, процедурите за изпитване, определени в точки 2.2—2.2.2 за местата за сядане на същия ред, на който е седалката на водача, може да се използват и за всяко задно място за сядане.

3. Изпитването на предупреждението от първо ниво трябва да продължи не по-малко от минималното време, определено в точка 8.4.2.3 от настоящото правило за предупреждението от първо ниво. Изпитването на предупреждението от второ ниво може да бъде започнато след приключване на изпитването на предупреждението от първо ниво. Също така трябва да се гарантира обаче, че предупреждението от второ ниво отменя все още действащо предупреждение от първо ниво.